Liet. nuot. tinkl., dren.
(Komunikacija)

Lietaus nuotekų, drenažo šulinys
(įrenginio pavadinimas)

Nr.(206-A-5) 113 KORTELĖ

Vilnius (Miestas) | J. Tiškevičiaus (Gatvė) | 74/30-0007 (Planšeto nomenklatūra)

ŠULINIO PJŪVIAI (Matmenys duoti m)

Vertikalinis

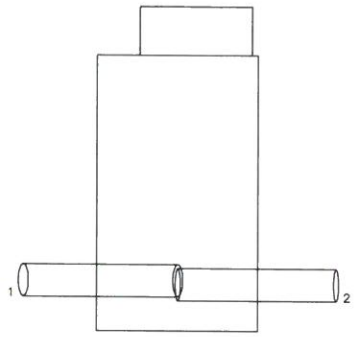

Horizontalinis

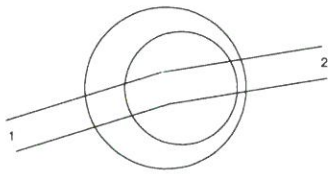

PRIRIŠIMO BRĖŽINYS

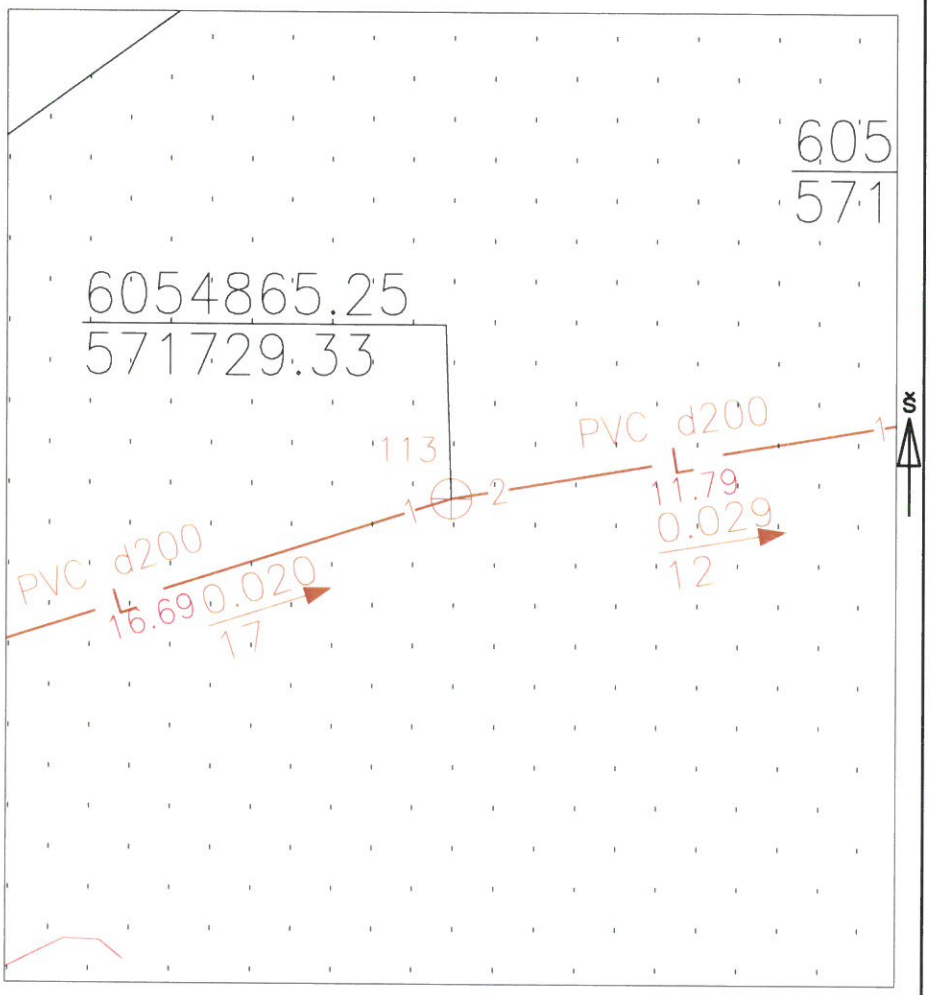

Pavadinimas	Medžiaga	Diametras	Atstumas nuo dangčio		Altitudės
Dangtis	Ketus	600			156.52
Žemė	Gruntas		0.07		156.45
Sienos	Plastm.				
Dugnas	Plastm.	600	1.63		154.89
Vamzdžiai Nr. 1	PVC	200	Viršus	1.26	155.26
			Apačia	1.46	155.06
Nr. 2	PVC	200	Viršus	1.28	155.24
			Apačia	1.48	155.04
Nr. 3			Viršus		
			Apačia		
Nr. 4			Viršus		
			Apačia		
Nr. 5			Viršus		
			Apačia		
Nr. 6			Viršus		
			Apačia		
Nr. 7			Viršus		
			Apačia		
Nr. 8			Viršus		
			Apačia		

Lipynės –
(medžiaga, kiekis)

Ar yra vandens –

Ar yra dujų –

Pastabos X = 6054865.25; Y = 571729.33

Šulinio dangčio altitudė kis

MB "Geolta"

Objekto nr.

Sudarė		Redas Kaulinis
	Parašas	Pavardė
Patikrino		
	Parašas	Pavardė

2019-10-23
(įrenginio tyrinėjimo data)