Lietaus tinklai (nuo stogo) Lietaus tinklų šulinys
(Komunikacija) (įrenginio pavadinimas)

Nr.(__) 7C KORTELĖ

Vilnius (Miestas)

Gaujos g. (Gatvė)

192-B-2/(76/31-0240) (Planšeto nomenklatūra)

ŠULINIO PJŪVIAI (Matmenys duoti m)

Vertikalinis

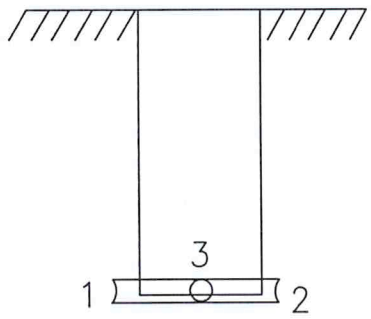

Horizontalinis

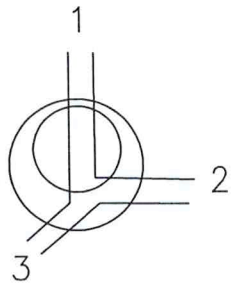

PRIRIŠIMO BRĖŽINYS

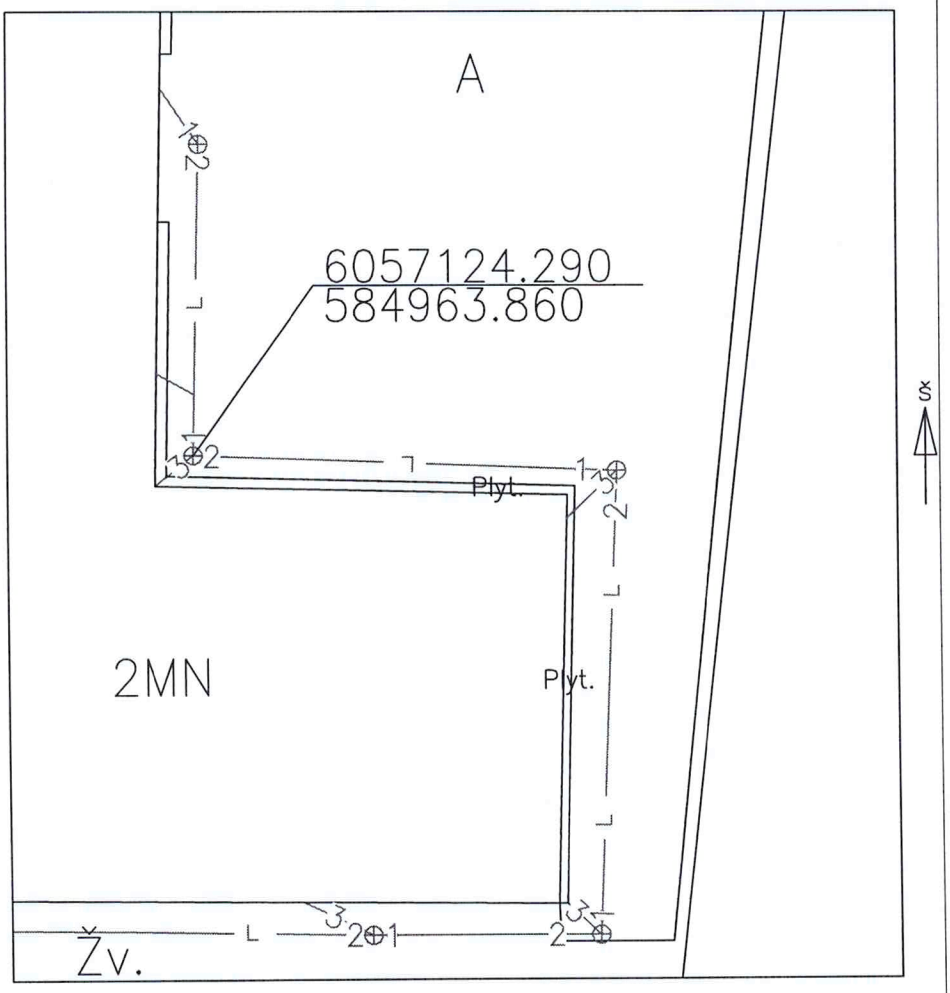

Pavadinimas	Medžiaga	Diametras	Atstumas nuo dangčio		Altitudės
Dangtis	Ket.	d315			199.59
Žemė	Asf		0.00		199.59
Sienos	Plast.				
Dugnas	Plast.	d315	1.20		198.39
Vamzdžiai Nr. 1	PVC	d160	Viršus		
			Apačia	1.28	198.31
Nr. 2	PVC	d160	Viršus		
			Apačia	1.28	198.31
Nr. 3	PVC	d110	Viršus		
			Apačia	1.25	198.34
Nr. 4			Viršus		
			Apačia		
Nr. 5			Viršus		
			Apačia		
Nr. 6			Viršus		
			Apačia		
Nr. 7			Viršus		
			Apačia		
			Viršus		
			Apačia		

Lipynės nėra (medžiaga, kiekis)

Ar yra vandens nėra

Ar yra dujų nėra

Pastabos

UAB "Krianta"

Objekto nr.

Sudarė		E.Žukovski
	Parašas	Pavardė
Patikrino		
	Parašas	Pavardė

(įrenginio tyrinėjimo data)