Liet. nuot. tinkl., dren.
(Komunikacija)

Lietaus nuotekų, drenažo šulinys
(įrenginio pavadinimas)

Nr.(L1-90) 242 KORTELĖ

Vilnius (Miestas) | Rodūnios kelias (Gatvė) | 76/31-0351, 191-C-12 (Planšeto nomenklatūra)

ŠULINIO PJŪVIAI (Matmenys duoti m)

Vertikalinis

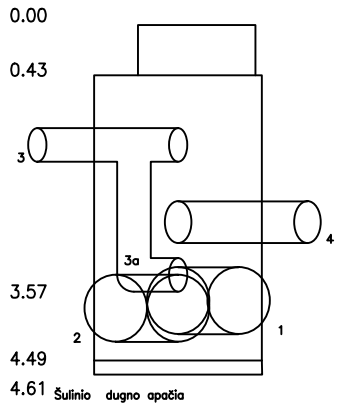

Horizontalinis

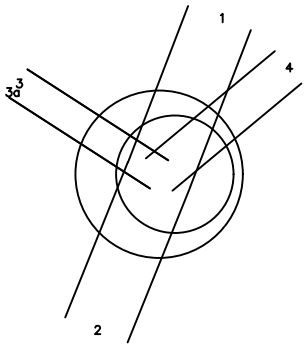

PRIRIŠIMO BRĖŽINYS

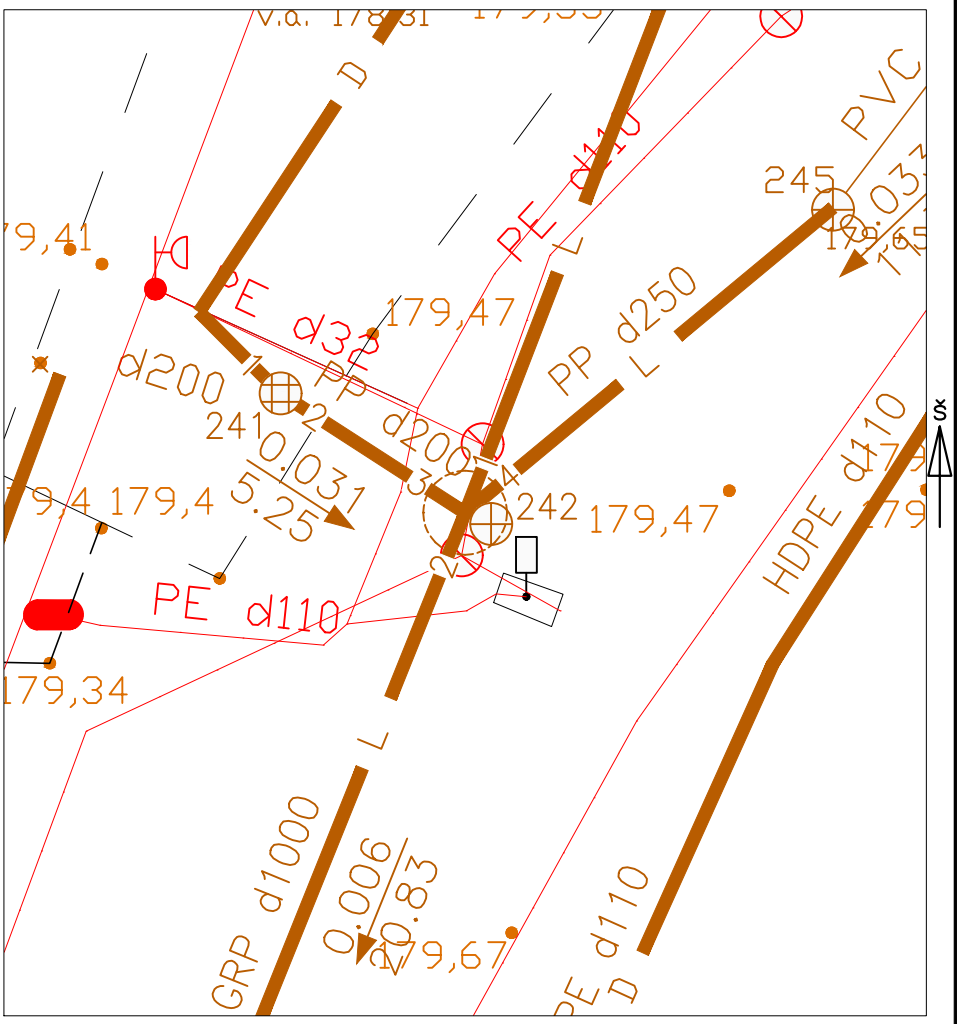

Pavadinimas		Medžiaga	Diametras	Atstumas nuo dangčio		Altitudės
Dangtis		Ketus	650			179.55
Žemė		Gruntas		0.00		179.55
Sienos		Betonas				
Dugnas		Betonas	2000	4.49		175.06
Vamzdžiai	Nr. 1	GRP	1000	Viršus		
				Apačia	4.14	175.41
	Nr. 2	GRP	1000	Viršus		
				Apačia	4.14	175.41
	Nr. 3	PP	200	Viršus		
				Apačia	1.83	177.72
	Nr. 3a	PP	200	Viršus		
				Apačia	3.57	175.98
	Nr. 4	PP	250	Viršus		
				Apačia	2.92	176.63
	Nr. 6			Viršus		
				Apačia		
	Nr. 7			Viršus		
				Apačia		
	Nr. 8			Viršus		
				Apačia		

Lipynės 10 , metal.
(medžiaga, kiekis)

Ar yra vandens –

Ar yra dujų –

Pastabos X = 6055524.23; Y = 582637.26
LAS07a.s.

UAB "Kerista"

Objekto nr.

Sudarė		P. Augūnas
	Parašas	Pavardė
Patikrino		T. Vaičiulis
	Parašas	Pavardė

2020-08-11
(įrenginio tyrinėjimo data)