Liet. nuot. tinkl., dren.
(Komunikacija)

Lietaus nuotekų, drenažo šulinys
(įrenginio pavadinimas)

Nr.(L1-5) 24 KORTELĖ

Vilnius (Miestas) | Rodūnios kelias (Gatvė) | 76/31-0213, 191- B-2 (Planšeto nomenklatūra)

ŠULINIO PJŪVIAI (Matmenys duoti m)

Vertikalinis

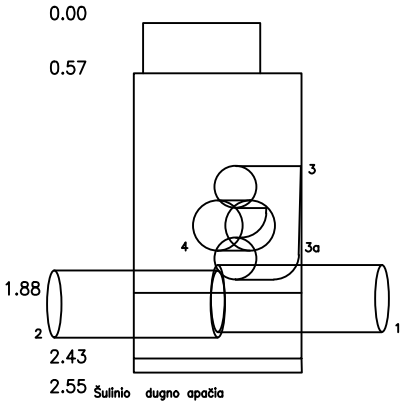

Horizontalinis

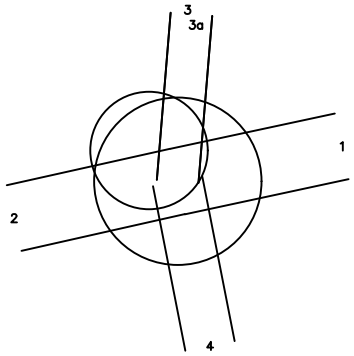

PRIRIŠIMO BRĖŽINYS

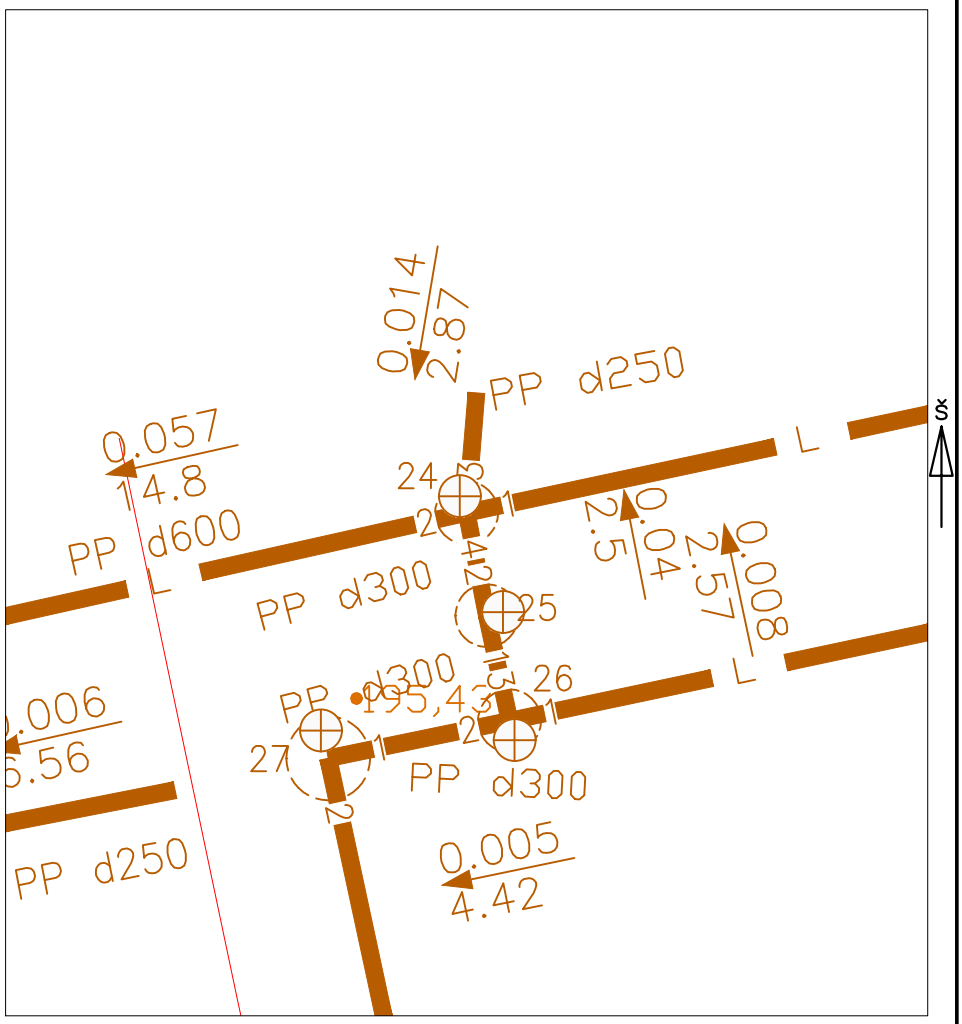

Pavadinimas		Medžiaga	Diametras	Atstumas nuo dangčio		Altitudės
Dangtis		Ketus	650			195.06
Žemė		Gruntas		0.00		195.06
Sienos		Betonas				
Dugnas		Betonas	1500	2.43		192.63
Vamzdžiai	Nr. 1	PP	500	Viršus		
				Apačia	2.24	192.82
	Nr. 2	PP	600	Viršus		
				Apačia	2.28	192.78
	Nr. 3	PP	250	Viršus		
				Apačia	1.36	193.70
	Nr. 3a	PP	250	Viršus		
				Apačia	1.88	193.18
	Nr. 4	PP	300	Viršus		
				Apačia	1.65	193.41
	Nr. 6			Viršus		
				Apačia		
	Nr. 7			Viršus		
				Apačia		
	Nr. 8			Viršus		
				Apačia		

Lipynės 6 , metal.
(medžiaga, kiekis)

Ar yra vandens –

Ar yra dujų –

Pastabos X = 6057258.82; Y = 583030.54
LAS07a.s.

UAB "Kerista"

Objekto nr.

Sudarė		P. Augūnas
	Parašas	Pavardė
Patikrino		T. Vaičiulis
	Parašas	Pavardė

2020-10-05
(įrenginio tyrinėjimo data)