LIETAUS NUOTEKŲ ŠULINYS	Nr. 211a	KORTELĖ	191-A-4 (76/31-0231)
(įrenginio pavadinimas)	(plane)		(planšeto nomenklatūra)

	VILNIUS	FELIKSO VAITKAUS
(įrenginio pastatymo metai)	(miestas)	(gatvė)

Šulinio pjūviai:

Vertikalinis:

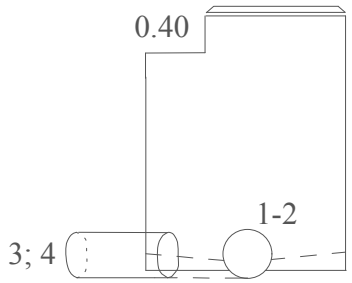

Horizontalinis

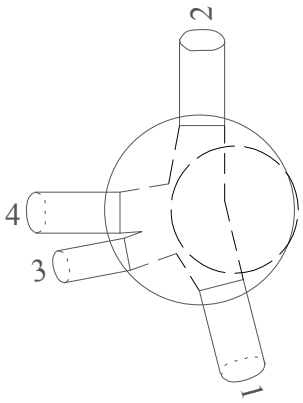

Pririšimo brėžinys

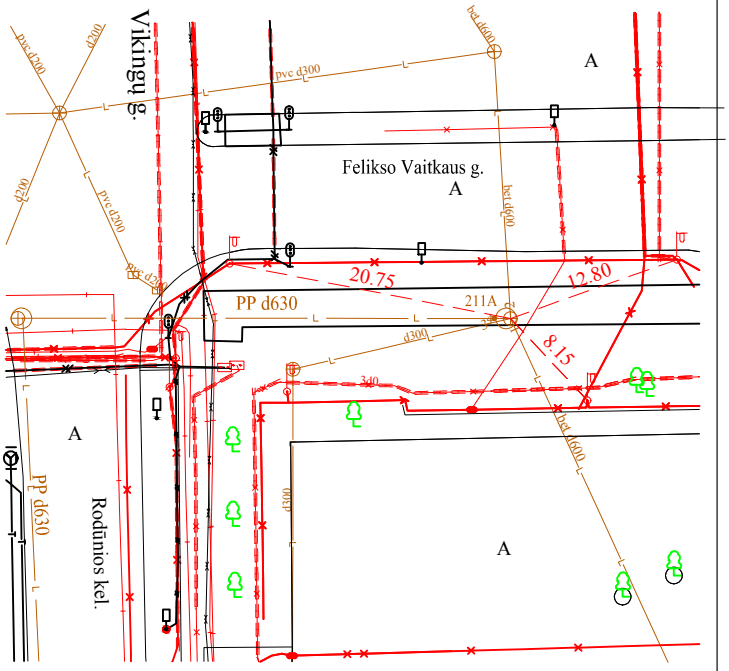

Pavadinimas	Medžiaga	Diametras mm	Atstumas nuo dangčio, m	Altitudės, m LAS07	X=6057020.69	Y=582509.27
Dangtis	KET	650		188.01	Lipynės	8 (medžiaga,kiekis)
Žemė			0.00	188.01		
Sienos	BET				Ar yra vandens	
Dugnas	BET	1500	2.60	185.41	Ar yra dujų	

Vamzdžiai					
Nr.1	BET	600	Viršus		
			Apačia 3.08	184.93	
Nr.2	BET	600	Viršus		
			Apačia 3.15	184.86	
Nr.3	ASB	300	Viršus		
			Apačia 2.87	185.14	
Nr.4	PP	630	Viršus		
			Apačia 3.15	184.86	
Nr.5			Viršus		
			Apačia		

A. Šerelis

Kvalifikacijos paž. Nr.1GKV-273

Objektas

Sudarė	A. Šerelis (pavardė)	(parašas)
Patikrino	A. Šerelis (pavardė)	(parašas)

2019 09 03

(kortelės sudarymo data)