Liet. nuot. tinkl., dren.
(Komunikacija)

Lietaus nuotekų, drenažo šulinys
(įrenginio pavadinimas)

Vilnius (Miestas) Savanorių (Gatvė)

Nr.(188-B-4) 55a KORTELĖ

75/31-0230
(Planšeto nomenklatūra)

ŠULINIO PJŪVIAI (Matmenys duoti m)

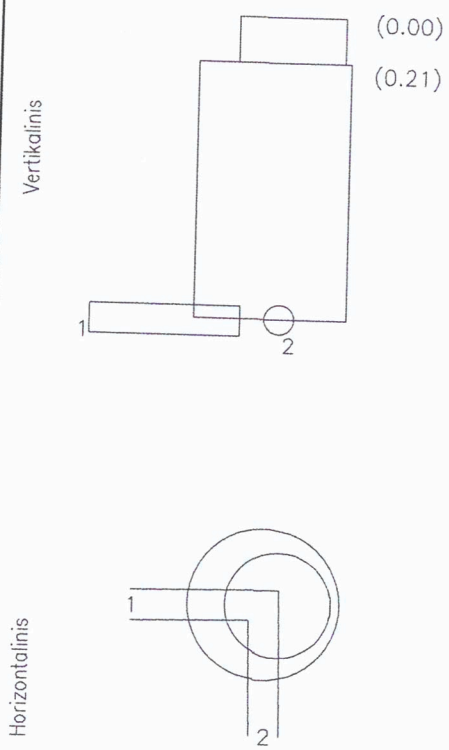

PRIRIŠIMO BRĖŽINYS

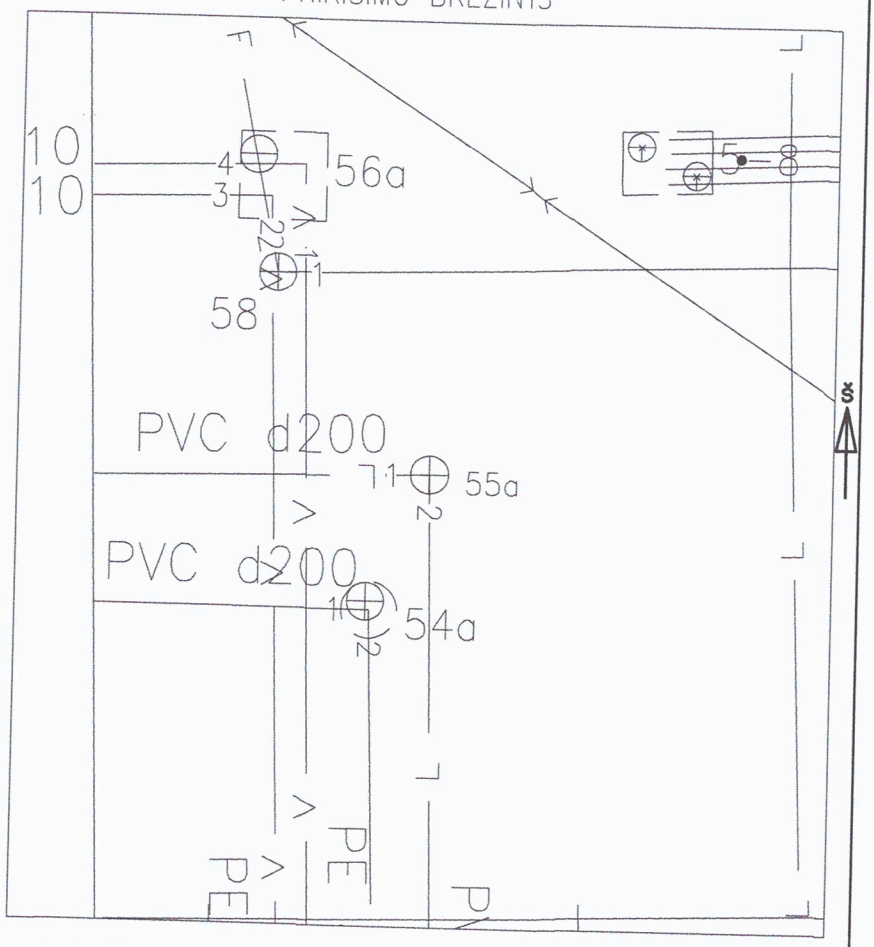

Pavadinimas	Medžiaga	Diametras	Atstumas nuo dangčio		Altitudės
Dangtis	Ketus	650			105.08
Žemė			0.00		105.08
Sienos	G/B				
Dugnas	Betonas	1000	1.40		103.68
Vamzdžiai Nr. 1	PVC	200	Viršus		
			Apačia	1.48	103.60
Nr. 2	PVC	200	Viršus		
			Apačia	1.51	103.57
Nr. 3			Viršus		
			Apačia		
Nr. 4			Viršus		
			Apačia		
Nr. 5			Viršus		
			Apačia		
Nr. 6			Viršus		
			Apačia		
Nr. 7			Viršus		
			Apačia		
Nr. 8			Viršus		
			Apačia		

Lipynės 5
(medžiaga, kiekis)

Ar yra vandens

Ar yra dujų

Pastabos X = 6057192.52; Y = 577442.70

UAB "GeoStartas"

Objekto nr.

Sudarė	Parašas	G. Pagojūtė Pavardė
Patikrino	Parašas	D. Katilius Pavardė

2020-05-29
(įrenginio tyrinėjimo data)