Liet. nuot. tinkl., dren.
(Komunikacija)

Lietaus nuotekų, drenažo šulinys
(įrenginio pavadinimas)

Nr.(185-D-16) 224 KORTELĖ

Vilniaus m. (Miestas) | Žalioji a. (Gatvė) | 74/31-0367 (Planšeto nomenklatūra)

ŠULINIO PJŪVIAI (Matmenys duoti m)

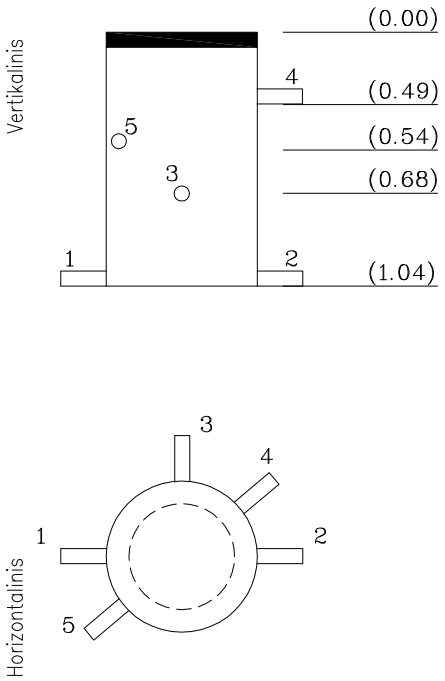

PRIRIŠIMO BRĖŽINYS

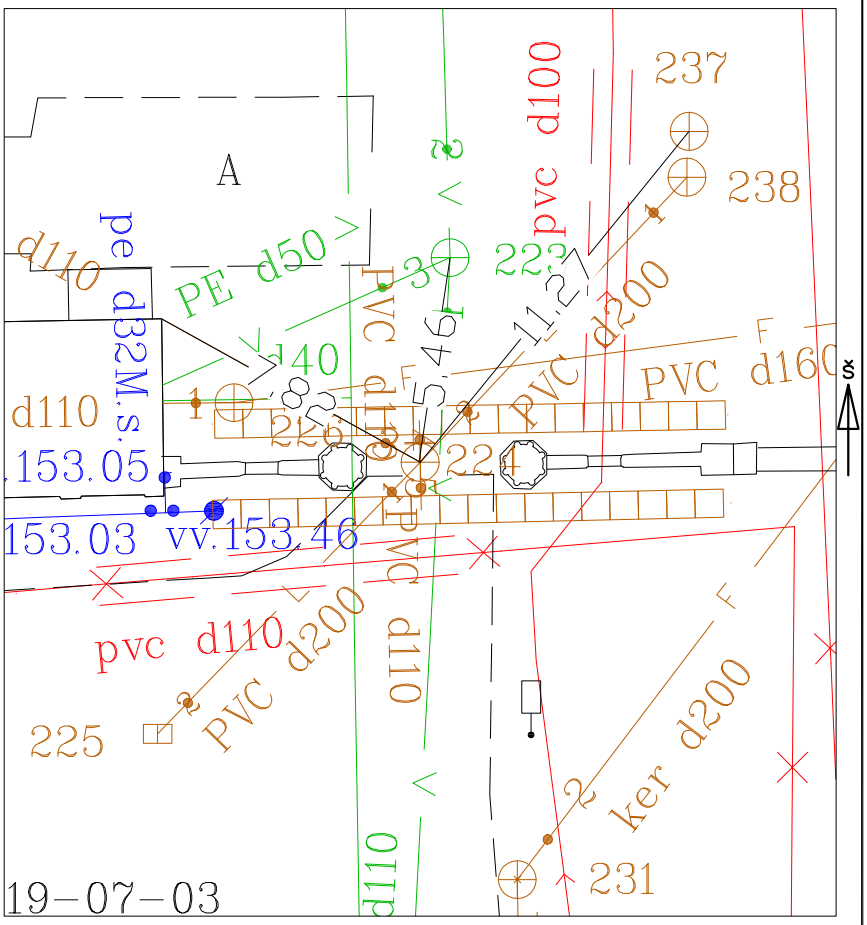

Pavadinimas	Medžiaga	Diametras	Atstumas nuo dangčio		Altitudės
Dangtis	Ketus	425			153.10
Žemė			0.00		153.10
Sienos	PVC				
Dugnas	PVC	425			
Vamzdžiai Nr. 1	PVC	200	Viršus		
			Apačia	1.04	152.06
Nr. 2	PVC	200	Viršus		
			Apačia	1.04	152.06
Nr. 3	PVC	110	Viršus		
			Apačia	0.68	152.42
Nr. 4	PVC	110	Viršus		
			Apačia	0.49	152.61
Nr. 5	PVC	110	Viršus		
			Apačia	0.54	152.56
Nr. 6			Viršus		
			Apačia		
Nr. 7			Viršus		
			Apačia		
Nr. 8			Viršus		
			Apačia		

Lipynės _____
(medžiaga, kiekis)

Ar yra vandens _____

Ar yra dujų _____

Pastabos X = 6055292.83; Y = 571559.17

LAS07

Objekto nr. 19/60

Sudarė		A.Tumašev
	Parašas	Pavardė
Patikrino		
	Parašas	Pavardė

2019-12-09
(įrenginio tyrinėjimo data)