Liet. nuot. tinkl., dren.
(Komunikacija)

Lietaus nuotekų drenažo šulinys
(įrenginio pavadinimas)

Nr.(173-D-8(141a) 130 KORTELĖ

Vilnius (Miestas) Lyvių g. (Gatvė)

77/31-0171
(Planšeto nomenklatūra)

ŠULINIO PJŪVIAI (Matmenys duoti m)

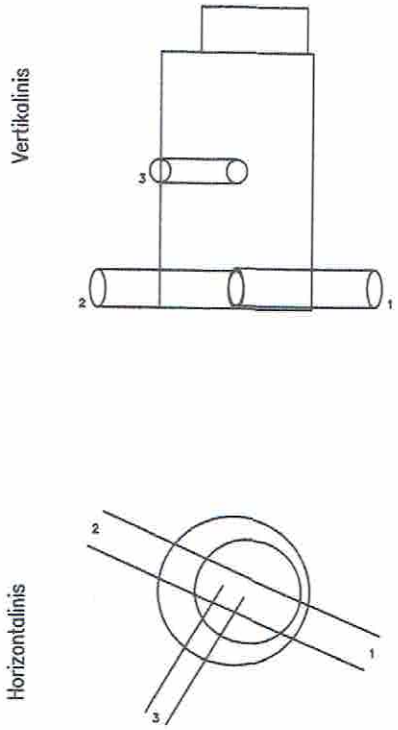

PRIRIŠIMO BRĖŽINYS

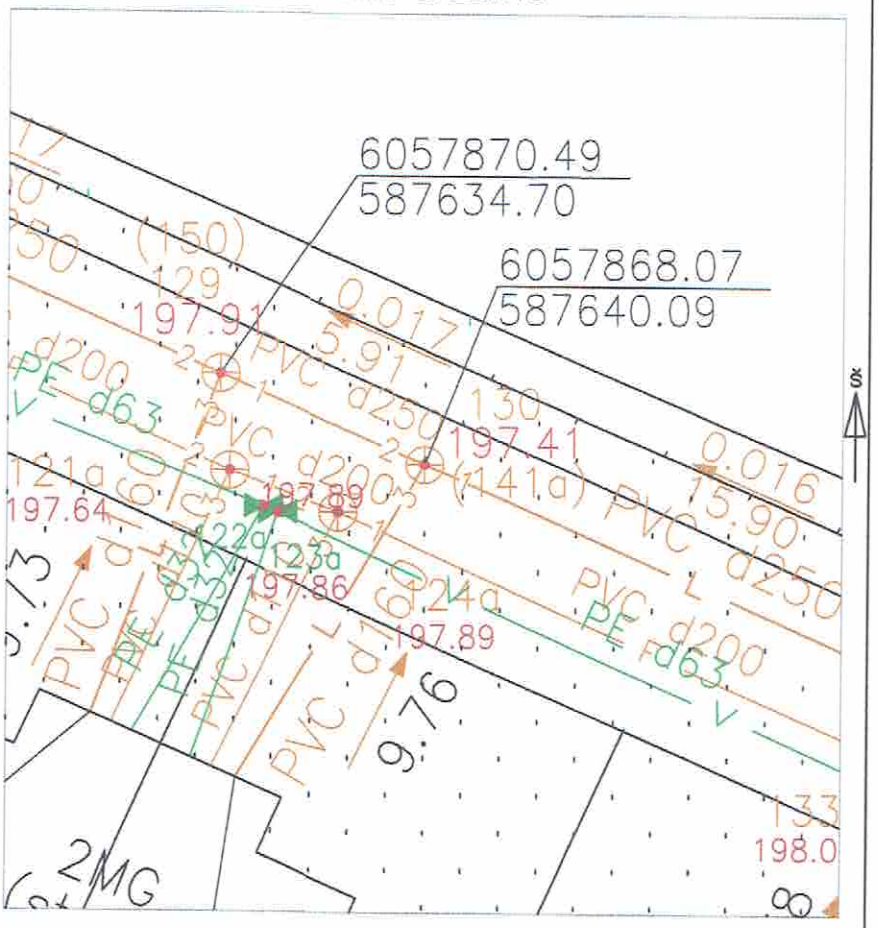

Pavadinimas		Medžiaga	Diametras	Atstumas nuo dangčio		Altitudės
Dangtis		Ket	650			197.41
Žemė		Gruntas		0.00		197.41
Sienos		Betonas				
Dugnas		Betonas	1000	2.00		195.41
Vamzdžiai	Nr. 1	PVC	250	Viršus	1.73	195.68
				Apačia	1.98	195.43
	Nr. 2	PVC	250	Viršus	1.75	195.66
				Apačia	2.00	195.41
	Nr. 3	PVC	160	Viršus	1.01	196.40
				Apačia	1.17	196.24
	Nr. 4			Viršus		
				Apačia		
	Nr. 5			Viršus		
				Apačia		
	Nr. 6			Viršus		
				Apačia		
	Nr. 7			Viršus		
				Apačia		
	Nr. 8			Viršus		
				Apačia		

Lipynės 4
(medžiaga, kiekis)

Ar yra vandens nėra

Ar yra dujų nėra

Pastabos X = 6057868.07; Y = 587640.09

UAB "Geodeza"

Objekto nr.

Sudarė		R.Bušma
	Parašas	Pavardė
Patikrino		
	Parašas	Pavardė

2020-08-28
(įrenginio tyrinėjimo data)