Liet. nuot. tinkl., dren.
(Komunikacija)

Lietaus nuotekų, drenažo šulinys
(įrenginio pavadinimas)

Nr.(173-D-4) 120 KORTELĖ

Vilnius (Miestas) | Bulgarų g. (Gatvė) | 77/31-0149 (Planšeto nomenklatūra)

ŠULINIO PJŪVIAI

(Matmenys duoti m)

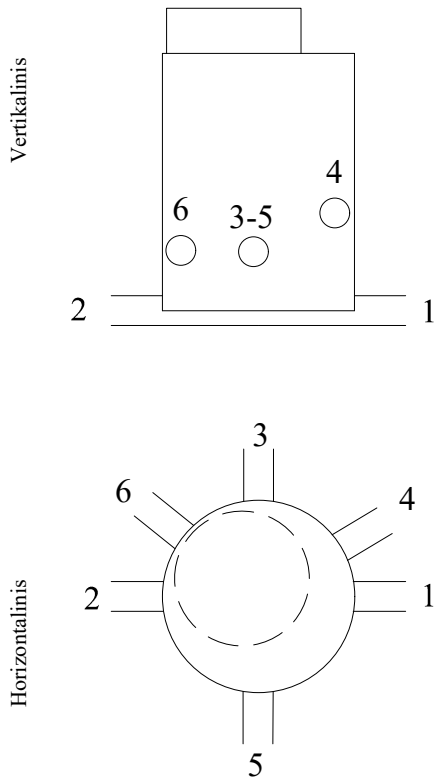

PRIRIŠIMO BRĖŽINYS

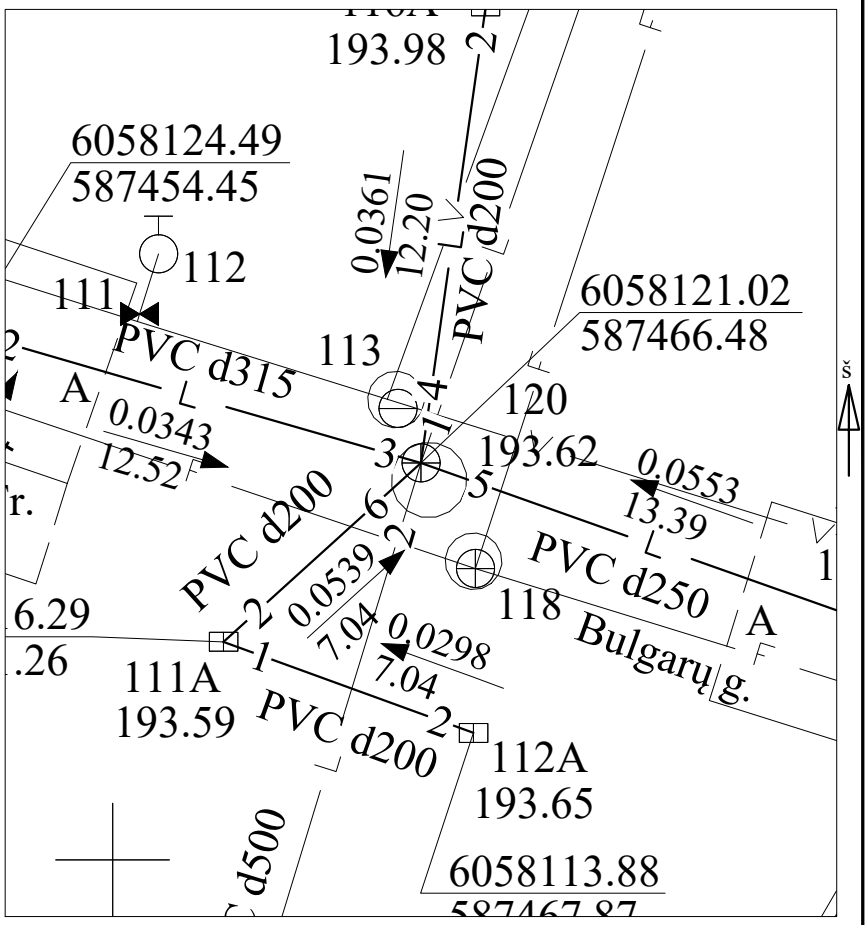

Pavadinimas		Medžiaga	Diametras	Atstumas nuo dangčio		Altitudės
Dangtis		Ketus	650			193.62
Žemė		Gruntas		0.00		193.62
Sienos		Betonas				
Dugnas		Betonas	2000	2.46		191.16
Vamzdžiai	Nr. 1	PVC	500	Viršus	2.45	191.17
				Apačia	2.95	190.67
	Nr. 2	PVC	500	Viršus	2.47	191.15
				Apačia	2.97	190.65
	Nr. 3	PVC	315	Viršus	1.48	192.14
				Apačia	1.80	191.83
	Nr. 4	PVC	200	Viršus	1.15	192.47
				Apačia	1.35	192.27
	Nr. 5	PVC	250	Viršus	1.63	191.99
				Apačia	1.88	191.74
	Nr. 6	PVC	200	Viršus	1.53	192.09
				Apačia	1.73	191.89
	Nr. 7			Viršus		
				Apačia		
	Nr. 8			Viršus		
				Apačia		

Lipynės 8
(medžiaga, kiekis)

Ar yra vandens

Ar yra dujų

Pastabos X = 6058121.02; Y = 587466.48

Aukščių sistema LAS 07

Geodezininkas Paulius Timinskas

Objekto nr. 84889

Sudarė		P.Timinskas
	Parašas	Pavardė
Patikrino		
	Parašas	Pavardė

2019-05-27
(įrenginio tyrinėjimo data)