Liet. nuot. tinkl., dren.
(Komunikacija)

Lietaus nuotekų, drenažo šulinys
(įrenginio pavadinimas)

Nr.(168-B-5) 183 KORTELĖ

Vilnius (Miestas) | Lazdynėlių g. (Gatvė)

75/31-0088
(Planšeto nomenklatūra)

ŠULINIO PJŪVIAI (Matmenys duoti m)

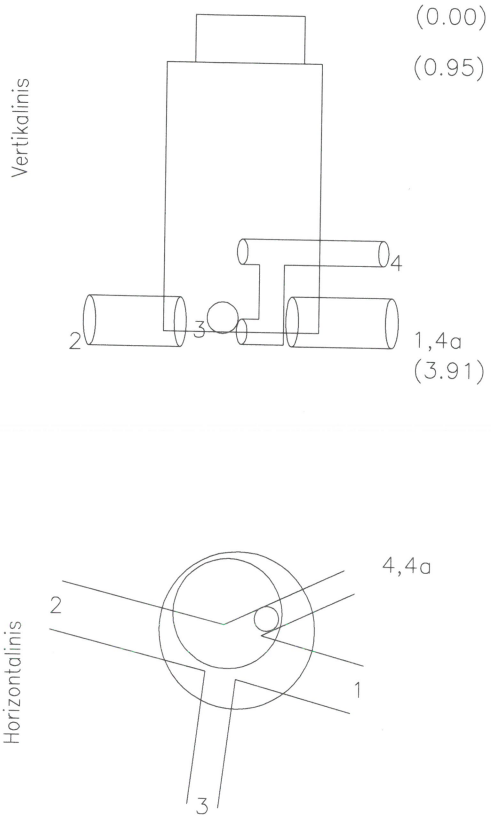

PRIRIŠIMO BRĖŽINYS

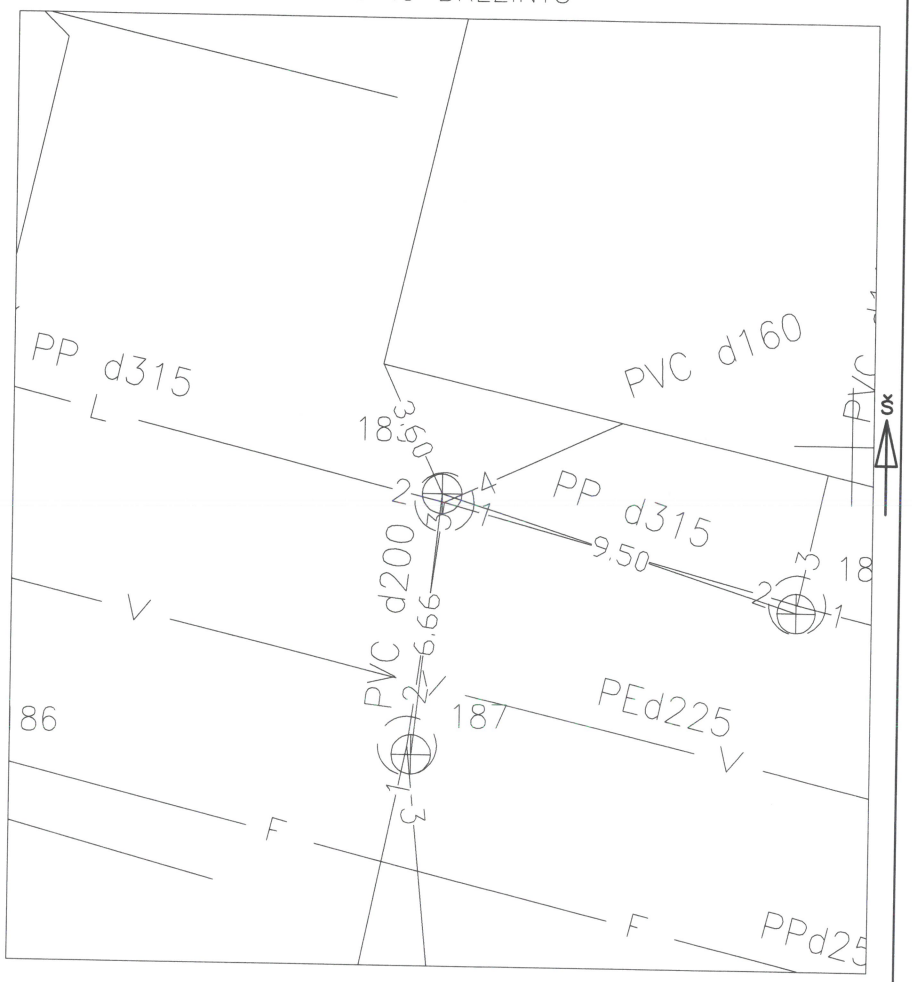

Pavadinimas	Medžiaga	Diametras	Atstumas nuo dangčio		Altitudės
Dangtis	Ketus	650			103.89
Žemė			0.00		103.89
Sienos	Betonas				
Dugnas	Betonas	1500	3.91		99.98
Vamzdžiai Nr. 1	PP	315	Viršus		
			Apačia	4.08	99.81
Nr. 2	PP	315	Viršus		
			Apačia	4.10	99.79
Nr. 3	PVC	200	Viršus		
			Apačia	3.93	99.96
Nr. 4	PVC	160	Viršus		
			Apačia	3.07	100.82
Nr. 4a	PVC	160	Viršus		
			Apačia	4.06	99.83
Nr. 5			Viršus		
			Apačia		
Nr. 6			Viršus		
			Apačia		
Nr. 7			Viršus		
			Apačia		

Lipynės 15
(medžiaga, kiekis)

Ar yra vandens

Ar yra dujų

Pastabos X = 6058848.64; Y = 576839.56
LAS07

UAB "GEOMANAI"

Objekto nr.

Sudarė		S.Einorytė
	Parašas	Pavardė
Patikrino		
	Parašas	Pavardė

2019-04-19
(įrenginio tyrinėjimo data)