Liet. nuot. tinkl., dren.
(Komunikacija)

Lietaus nuotakyno tinklo grotelės
(įrenginio pavadinimas)

Nr.(168-B-1) 244 KORTELĖ

Vilnius (Miestas) | Lazdynėlių (Gatvė)

75/31-0068
(Planšeto nomenklatūra)

ŠULINIO PJŪVIAI (Matmenys duoti m)

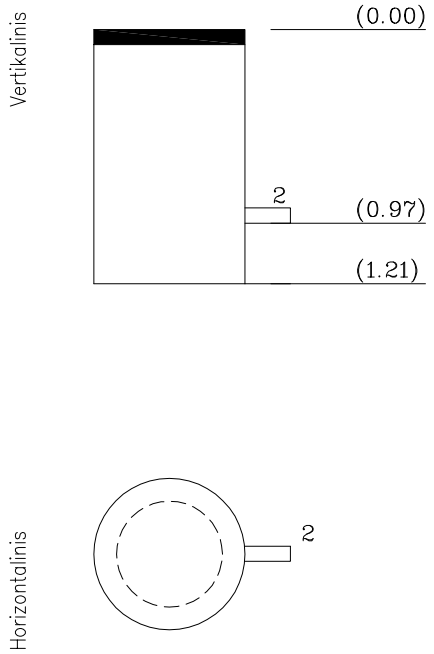

PRIRIŠIMO BRĖŽINYS

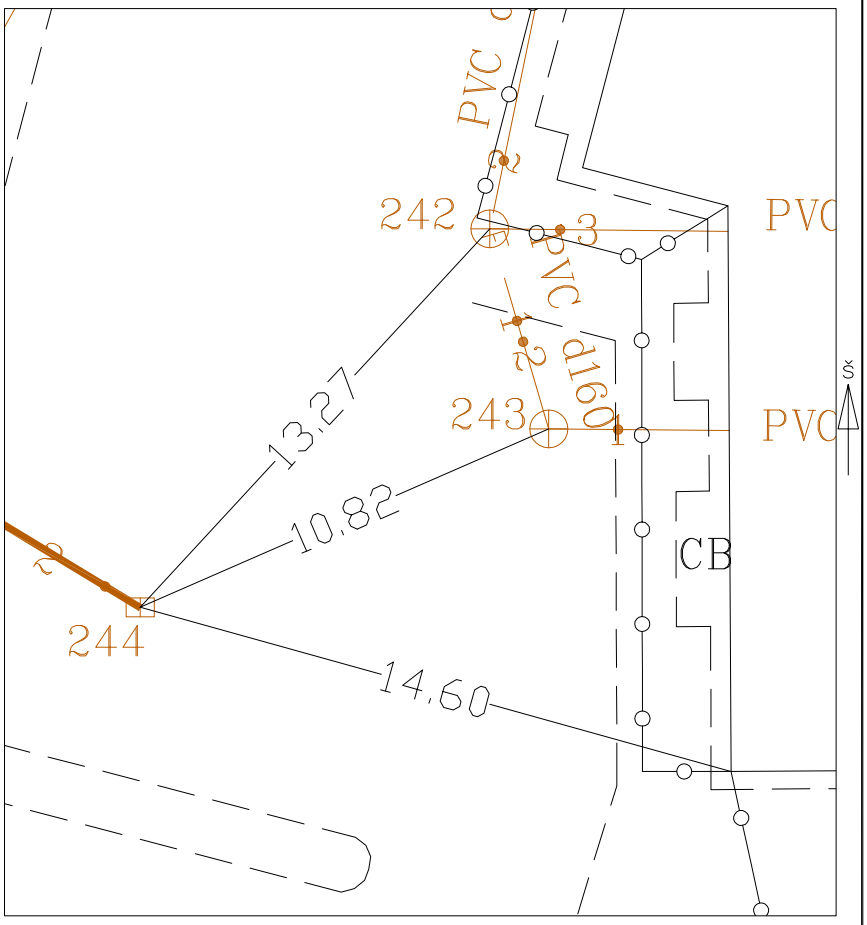

Pavadinimas	Medžiaga	Diametras	Atstumas nuo dangčio		Altitudės
Dangtis	Ketus	700			105.96
Žemė			0.00		105.96
Sienos	Betonas				
Dugnas	Betonas	700	1.11		104.85
Vamzdžiai Nr. 1			Viršus		
			Apačia		
Nr. 2	PVC	160	Viršus		
			Apačia	0.90	105.06
Nr. 3			Viršus		
			Apačia		
Nr. 4			Viršus		
			Apačia		
Nr. 5			Viršus		
			Apačia		
Nr. 6			Viršus		
			Apačia		
Nr. 7			Viršus		
			Apačia		
Nr. 8			Viršus		
			Apačia		

Lipynės 2
(medžiaga, kiekis)

Ar yra vandens

Ar yra dujų

Pastabos X = 6059041.91; Y = 576875.47

LAS07

Objekto nr. 19/105

Sudarė		A.Tumašev
	Parašas	Pavardė
Patikrino		
	Parašas	Pavardė

2019-11-13
(įrenginio tyrinėjimo data)