Liet. nuot. tinkl., dren.
(Komunikacija)

Lietaus nuotekų, drenažo šulinys
(įrenginio pavadinimas)

Nr.(168-B-1) 137 KORTELĖ

Vilnius (Miestas) Lazdynėlių (Gatvė)

75/31-0068
(Planšeto nomenklatūra)

ŠULINIO PJŪVIAI (Matmenys duoti m)

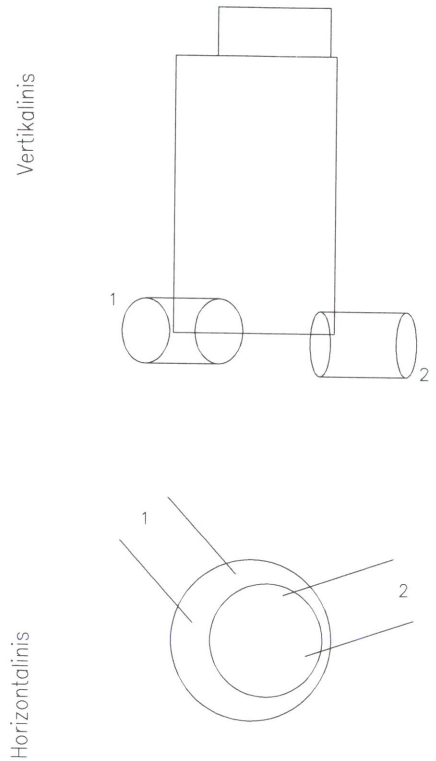

PRIRIŠIMO BRĖŽINYS

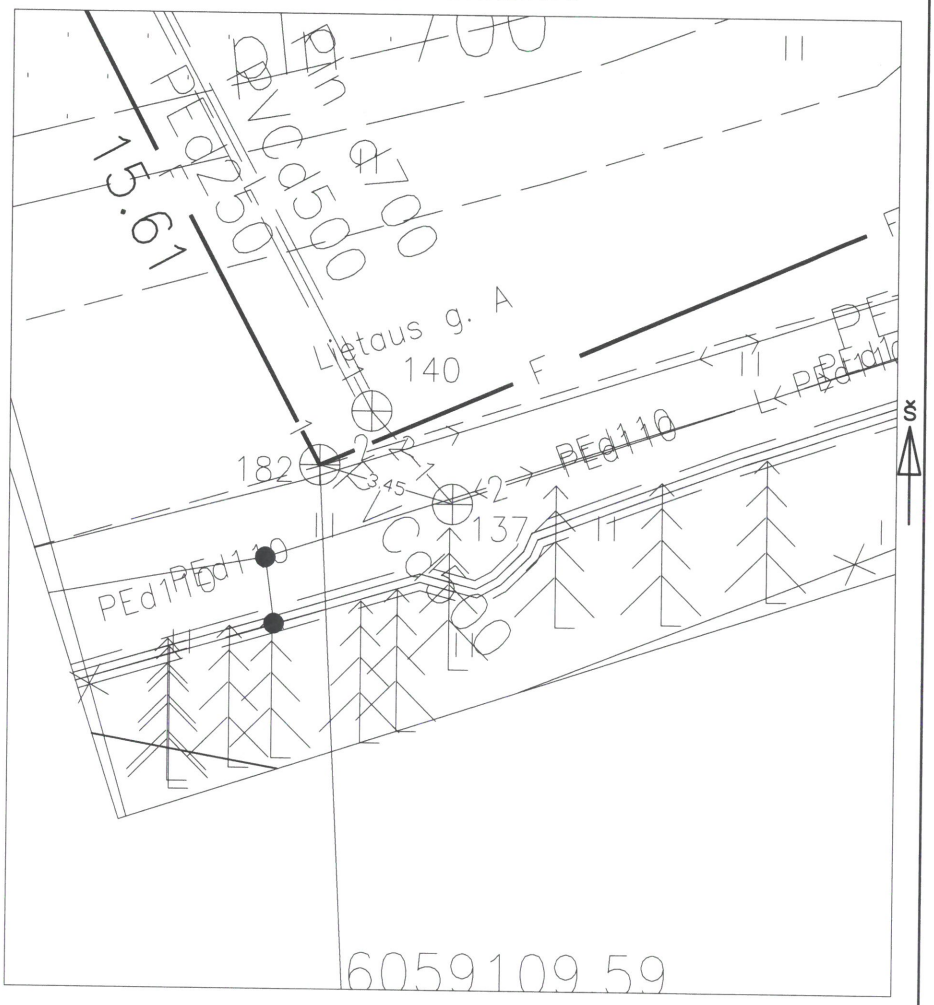

Pavadinimas	Medžiaga	Diametras	Atstumas nuo dangčio		Altitudės
Dangtis	Ketus	650			105.65
Žemė	Cementas		0.00		105.65
Sienos	Betonas				
Dugnas	Betonas	2000	3.58		102.07
Vamzdžiai Nr. 1	PVC	500	Viršus	3.42	102.23
			Apačia	3.92	101.73
Nr. 2	PE	600	Viršus	3.45	102.20
			Apačia	4.05	101.60
Nr. 3			Viršus		
			Apačia		
Nr. 4			Viršus		
			Apačia		
Nr. 5			Viršus		
			Apačia		
Nr. 6			Viršus		
			Apačia		
Nr. 7			Viršus		
			Apačia		
Nr. 8			Viršus		
			Apačia		

Lipynės 8
(medžiaga, kiekis)

Ar yra vandens

Ar yra dujų

Pastabos X = 6059108.66; Y = 576833.65
LAS07

UAB" GEOMANAI"

Objekto nr.

Sudarė		M.Ringelevičius
	Parašas	Pavardė
Patikrino		
	Parašas	Pavardė

2020-02-20
(įrenginio tyrinėjimo data)