Liet. nuot. tinkl., dren.
(Komunikacija)

Lietaus nuotekų, drenažo šulinys
(įrenginio pavadinimas)

Nr.(152-B-6) 14a KORTELĖ

Vilnius (Miestas) | Paplaujos g. (Gatvė) | 76/32-0320 (Planšeto nomenklatūra)

ŠULINIO PJŪVIAI (Matmenys duoti m)

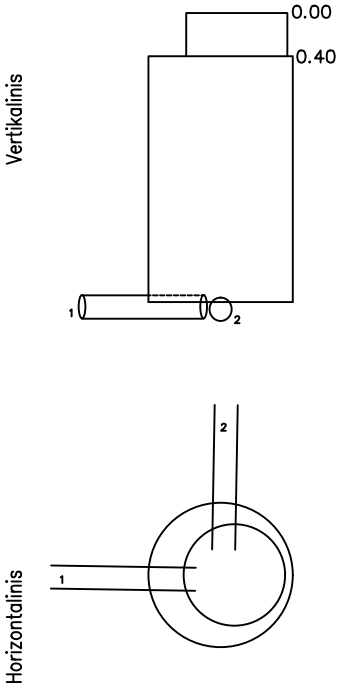

PRIRIŠIMO BRĖŽINYS

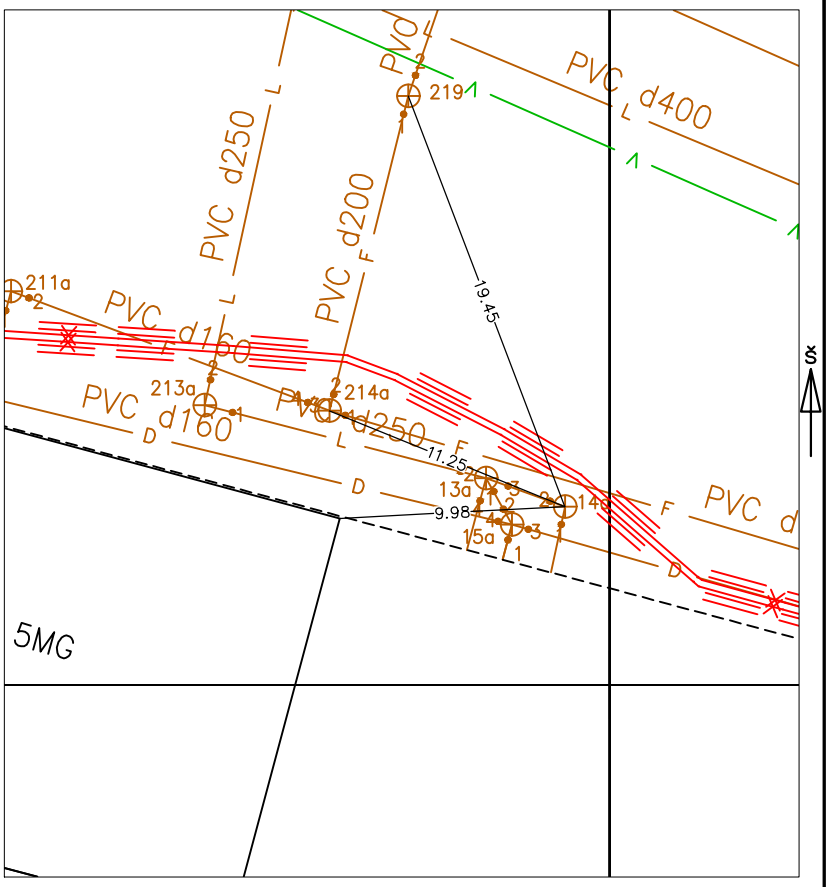

Pavadinimas		Medžiaga	Diametras	Atstumas nuo dangčio		Altitudės
Dangtis						
Žemė						
Sienos		Bet.				
Dugnas		Bet.	1000			105.32
Vamzdžiai	Nr. 1	PVC	200	Viršus	5.61	105.36
				Apačia	5.81	105.16
	Nr. 2	PVC	250	Viršus	5.57	105.40
				Apačia	5.82	105.15
	Nr. 3			Viršus		
				Apačia		
	Nr. 4			Viršus		
				Apačia		
	Nr. 5			Viršus		
				Apačia		
	Nr. 6			Viršus		
				Apačia		
	Nr. 7			Viršus		
				Apačia		
	Nr. 8			Viršus		
				Apačia		

Lipynės Met. 21
(medžiaga, kiekis)

Ar yra vandens Nėra

Ar yra dujų Nėra

Pastabos X = 6061007.89; Y = 584998.03

Nėra dangčio, altitudės bus tikslinamos

J. Rapcevič II

Objekto nr.

Sudarė		Ježi Rapcevič
	Parašas	Pavardė
Patikrino		
	Parašas	Pavardė

2019-01-14
(įrenginio tyrinėjimo data)