Liet. nuot. tinkl., dren.
(Komunikacija)

Lietaus nuotekų, drenažo šulinys
(įrenginio pavadinimas)

Nr.(152-A-3) 199A KORTELĖ

Vilnius (Miestas) | Aukštaičių g. (Gatvė) | 76/32-0318 (Planšeto nomenklatūra)

ŠULINIO PJŪVIAI (Matmenys duoti m)

Vertikalinis

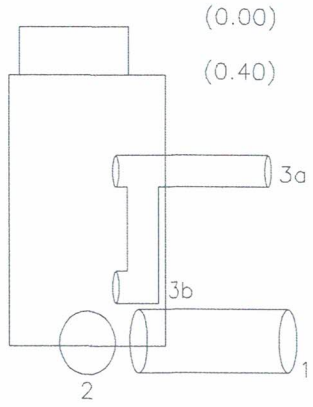

Horizontalinis

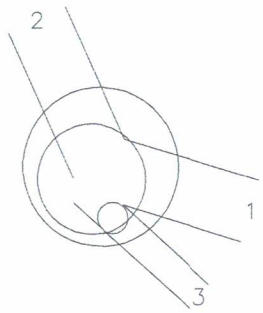

PRIRIŠIMO BRĖŽINYS

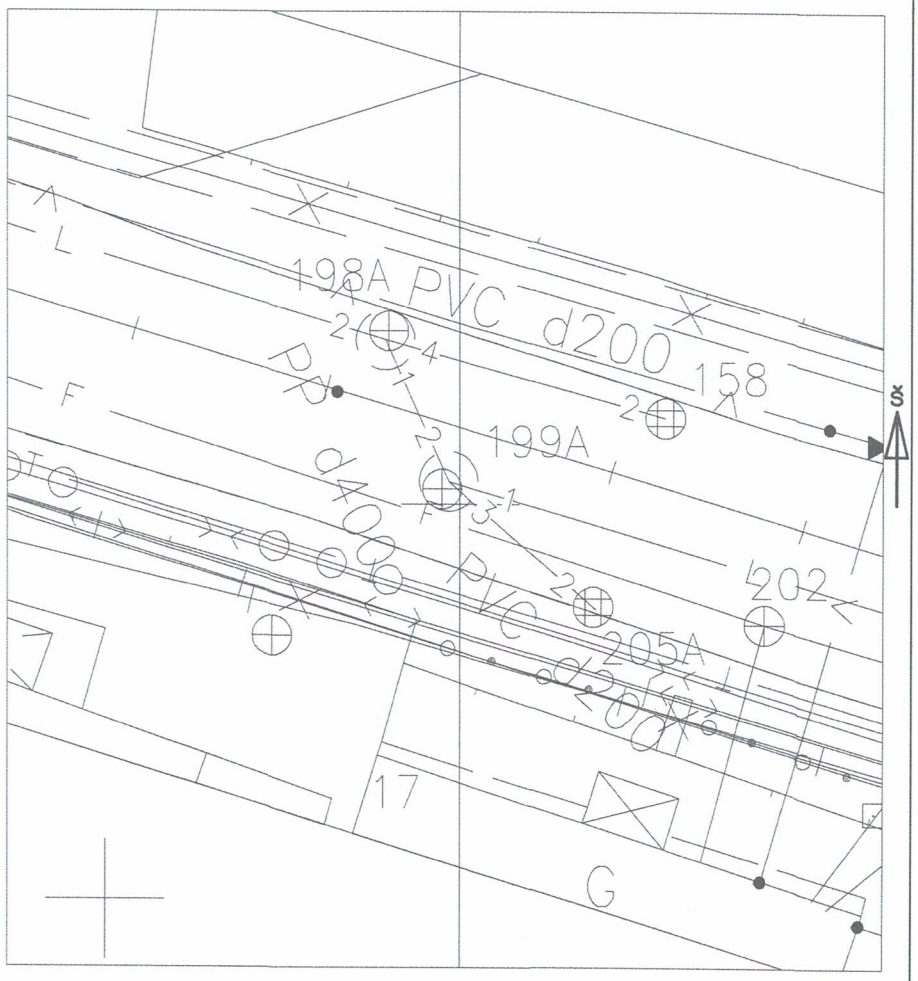

Pavadinimas	Medžiaga	Diametras	Atstumas nuo dangčio		Altitudės
Dangtis	Ketus	650			101.840
Žemė					
Sienos	g/b				
Dugnas	Betonas	1500	2.00		99.84
Vamzdžiai Nr. 1	PP	400	Viršus		
			Apačia	2.17	99.67
Nr. 2	PP	400	Viršus		
			Apačia	2.18	99.66
Nr. 3a	PVC	200	Viršus		
			Apačia	1.39	100.45
Nr. 3b	PVC	200	Viršus		
			Apačia	1.96	99.88
			Viršus		
			Apačia		
			Viršus		
			Apačia		
			Viršus		
			Apačia		
			Viršus		
			Apačia		

Lipynės 6
(medžiaga, kiekis)

Ar yra vandens

Ar yra dujų

Pastabos X = 6061060.30; Y = 584408.50

LAS07

UAB "GeoStartas"

Objekto nr.

Sudarė		D.Katilius
	Parašas	Pavardė
Patikrino		
	Parašas	Pavardė

2019-06-10
(įrenginio tyrinėjimo data)