Liet. nuot. tinkl., dren.
(Komunikacija)

Lietaus nuotekų, drenažo šulinys
(įrenginio pavadinimas)

Vilnius (Miestas) Aukštaičių g. (Gatvė)

Nr.(152-A-1) 161B KORTELĖ

76/32-0315
(Planšeto nomenklatūra)

ŠULINIO PJŪVIAI (Matmenys duoti m)

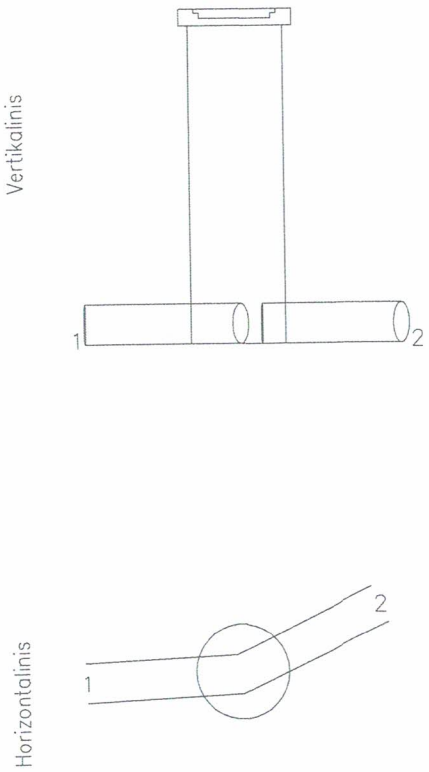

PRIRIŠIMO BRĖŽINYS

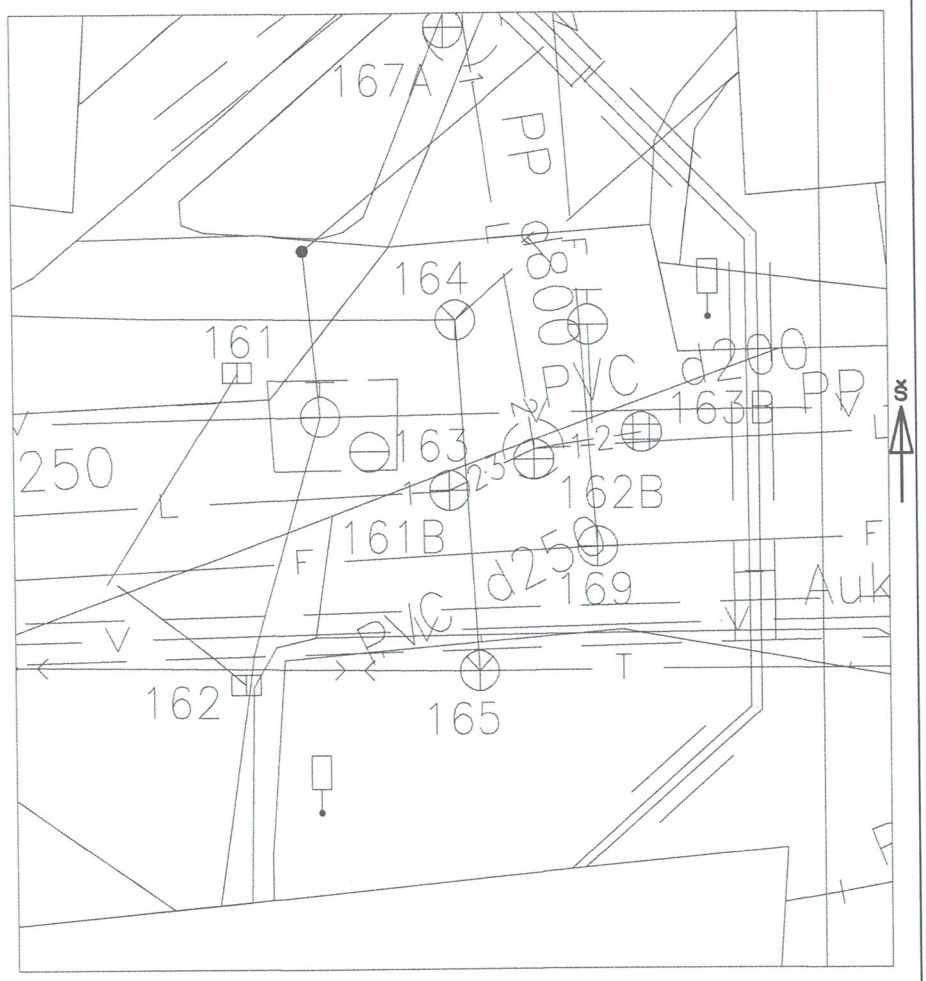

Pavadinimas	Medžiaga	Diametras	Atstumas nuo dangčio		Altitudės
Dangtis	Ketus	425			99.520
Žemė					
Sienos	Plastm.				
Dugnas	Plastm.	425	2.56		96.96
Vamzdžiai Nr. 1	PVC	250	Viršus		
			Apačia	2.56	96.96
Nr. 2	PVC	250	Viršus		
			Apačia	2.56	96.96
Nr. 3			Viršus		
			Apačia		
Nr. 4			Viršus		
			Apačia		
Nr. 5			Viršus		
			Apačia		
Nr. 6			Viršus		
			Apačia		
Nr. 7			Viršus		
			Apačia		
Nr. 8			Viršus		
			Apačia		

Lipynės _____ (medžiaga, kiekis)

Ar yra vandens _____

Ar yra dujų _____

Pastabos X = 6061076.31; Y = 583740.68

LAS07

UAB "GeoStartas"

Objekto nr.

Sudarė	Parašas	D.Katilius Pavardė
Patikrino	Parašas	Pavardė

2019-11-15
(įrenginio tyrinėjimo data)