Buit. ir gamyb. nuot. tink.
(Komunikacija)

Nuotekų kanalizacijos šulinys
(įrenginio pavadinimas)

Nr.(151-A-4) 165a KORTELĖ

Vilnius (Miestas) | Trakų g.1 (Gatvė) | 76/32-0310 (Planšeto nomenklatūra)

ŠULINIO PJŪVIAI (Matmenys duoti m)

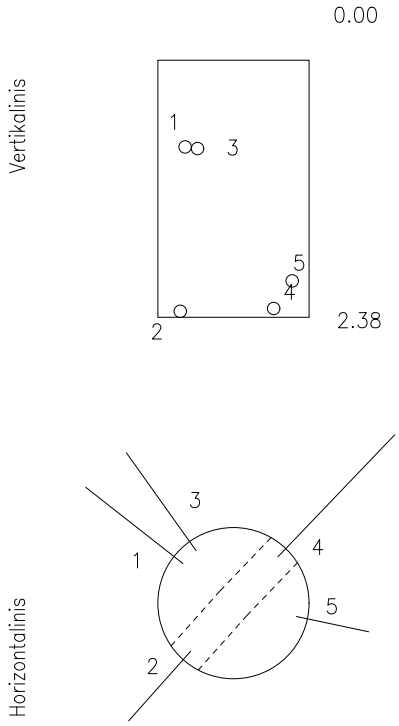

PRIRIŠIMO BRĖŽINYS

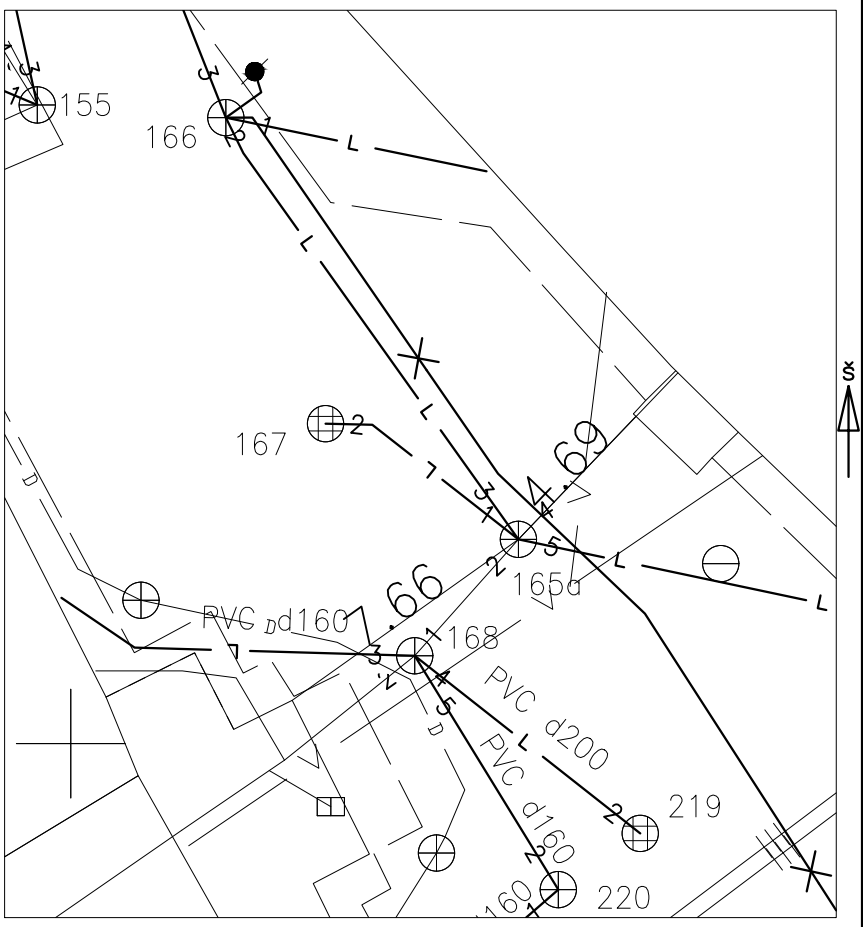

Pavadinimas		Medžiaga	Diametras	Atstumas nuo dangčio		Altitudės
Dangtis		Ketus	650			113.92
Žemė		Trinkelės		0.00		113.92
Sienos		Betonas				
Dugnas		Betonas	1000	2.38		111.54
Vamzdžiai	Nr. 1	PVC	200	Viršus		
				Apačia	1.60	112.32
	Nr. 2	Ketus	100	Viršus		
				Apačia	2.59	111.33
	Nr. 3	PVC	200	Viršus		
				Apačia	1.60	112.32
	Nr. 4	Ketus	100	Viršus		
				Apačia	2.52	111.40
	Nr. 5	PVC	160	Viršus		
				Apačia	2.20	111.72
	Nr. 6			Viršus		
				Apačia		
	Nr. 7			Viršus		
				Apačia		
	Nr. 8			Viršus		
				Apačia		

Lipynės 8
(medžiaga, kiekis)

Ar yra vandens

Ar yra dujų

Pastabos X = 6061065.56; Y = 582471.70

MB MARGAI

Objekto nr.

Sudarė		S. Radiulis
	Parašas	Pavardė
Patikrino		
	Parašas	Pavardė

2021-01-15
(įrenginio tyrinėjimo data)