Liet. nuot. tinkl., dren.
(Komunikacija)

Lietaus nuotekų, drenažo šulinys
(įrenginio pavadinimas)

Nr.(150-D-10) 22 KORTELĖ

Vilnius (Miestas) | Panerių (Gatvė) | 76/31-0005 (Planšeto nomenklatūra)

ŠULINIO PJŪVIAI (Matmenys duoti m)

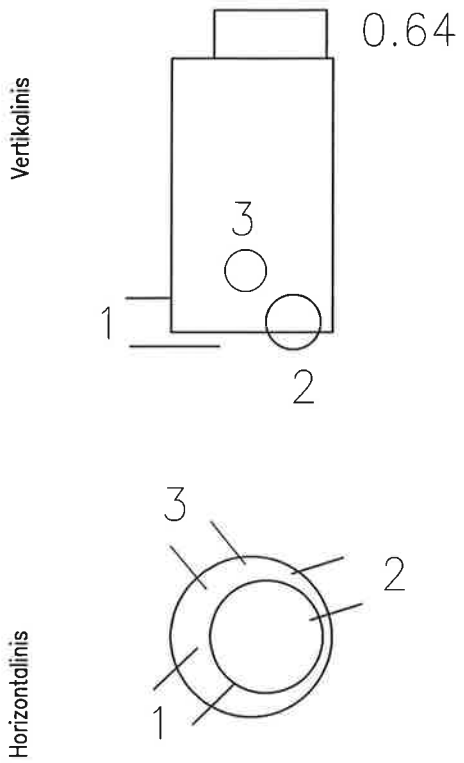

PRIRIŠIMO BRĖŽINYS

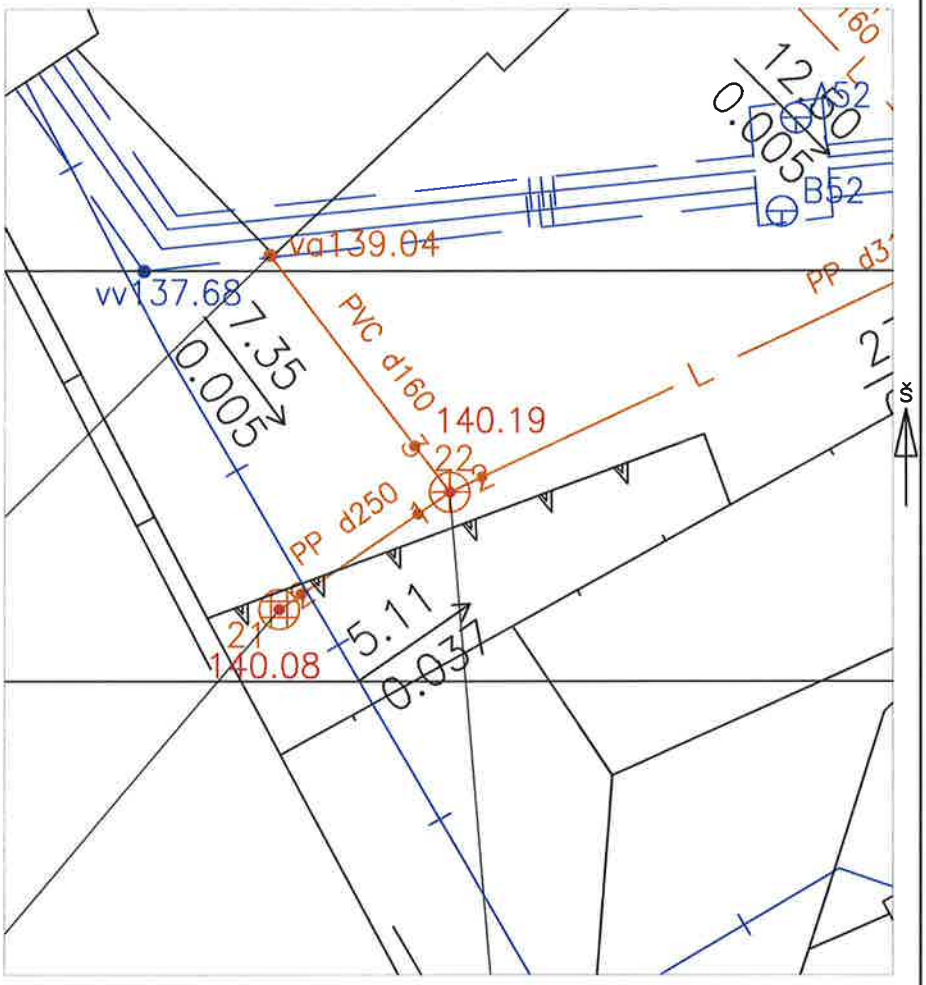

Pavadinimas		Medžiaga	Diametras	Atstumas nuo dangčio		Altitudės
Dangtis		Ketus	650			140.19
Žemė		Gruntas		0.64		139.55
Sienos		Betonas				
Dugnas		Betonas	1000	1.33		138.86
Vamzdžiai	Nr. 1	PP	250	Viršus	1.16	139.03
				Apačia	1.41	138.78
	Nr. 2	PP	315	Viršus	1.14	139.05
				Apačia	1.46	138.73
	Nr. 3	PVC	160	Viršus	1.03	139.16
				Apačia	1.19	139.00
	Nr. 4			Viršus		
				Apačia		
	Nr. 5			Viršus		
				Apačia		
	Nr. 6			Viršus		
				Apačia		
	Nr. 7			Viršus		
				Apačia		
	Nr. 8			Viršus		
				Apačia		

Lipynės 3
(medžiaga, kiekis)

Ar yra vandens

Ar yra dujų

Pastabos X = 6059754.71; Y = 581025.56

UAB "Inreal GEO"

Objekto nr.

Sudarė		S.Mažonas
	Parašas	Pavardė
Patikrino		D.Ditauskas
	Parašas	Pavardė

2021-05-04
(įrenginio tyrinėjimo data)