Lietaus kanalizacija (komunikacija) | šulinys (įrenginio pavadinimas) | Nr. 32A | KORTELĖ

Vilnius (miestas) | Laisvės pr.. (gatvė) | 149-D-1 (75/32 - 0396) (planšeto nomenklatūra)

Vertikalinis

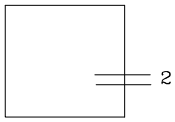

Horizontalinis

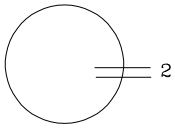

Pririšimo brėžinys

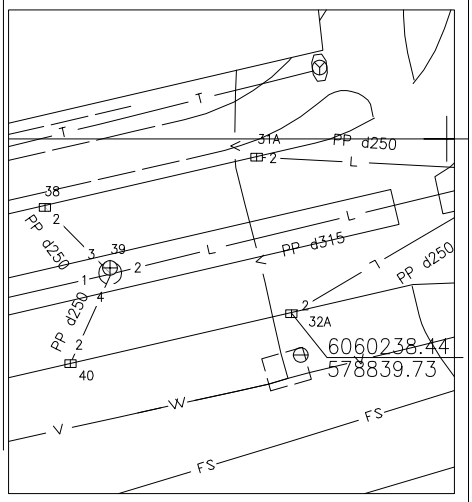

Aukščių sistema LAS07

Pavadinimas	Medžiaga	Diametras, mm	Atstumas nuo dangčio, m		Altitudės
Dangtis	ketus	430x430			98,90
Žemė			0.00		98,90
Sienos	bet				
Dugnas	bet	700	1,76		97,14
Vamzdžiai Nr. 1			Viršus		
			Apačia		
Nr. 2	pp	250	Viršus		
			Apačia	1,46	97,44
Nr. 3			Viršus		
			Apačia		
Nr. 4			Viršus		
			Apačia		
Nr. 3a			Viršus		
			Apačia		
Nr. 4a			Apačia		
Nr. 5			Apačia		
			Apačia		
Nr. 5a			Apačia		

Lipynės ..–..... (medžiaga, kiekis)

Ar yra vandens? ...–.....

Ar yra dujų? .....–.....

Pastabos –.....

Geokada

Kvalifikacijos paž. 1GKV-395

Objektas:

Sudarė: J.Kašėta (v. pavardė) (parašas)

Patikrino: (v. pavardė) (parašas)

2020 10 13 (įrenginio tyrinėjimo data)