Liet. nuot. tinkl., dren.
(Komunikacija)

Lietaus nuotekų, drenažo šulinys
(įrenginio pavadinimas)

Nr.(148-D-13) 237 KORTELĖ

Vilnius (Miestas) | Lazdynėlių (Gatvė) | 75/31-0048 (Planšeto nomenklatūra)

ŠULINIO PJŪVIAI (Matmenys duoti m)

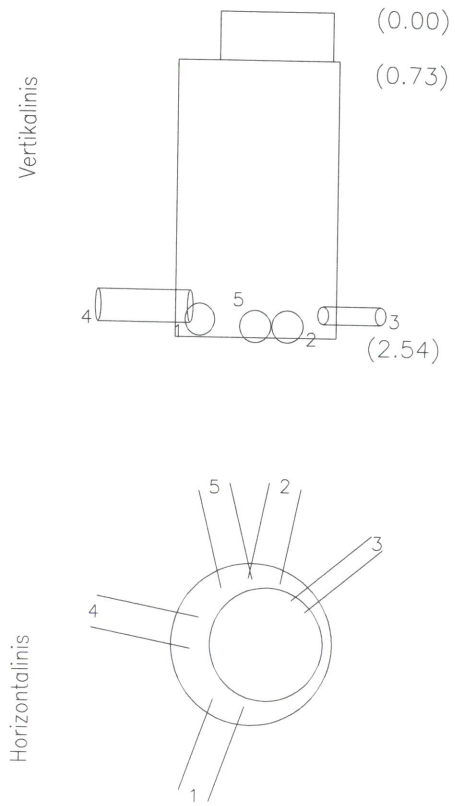

PRIRIŠIMO BRĖŽINYS

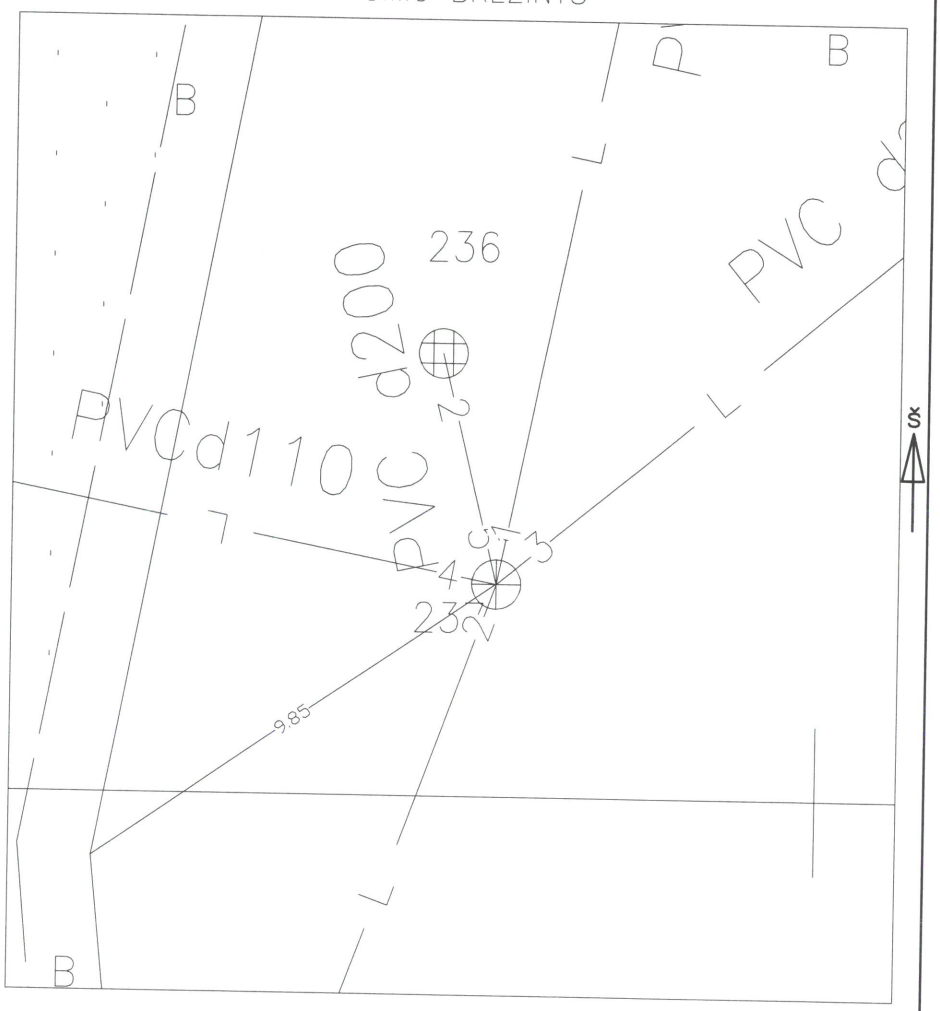

Pavadinimas	Medžiaga	Diametras	Atstumas nuo dangčio		Altitudės
Dangtis	Ketus	650			106.37
Žemė	Cementas		0.00		106.37
Sienos	Betonas				
Dugnas	Betonas	1000	2.54		103.83
Vamzdžiai Nr. 1	PVC	200	Viršus	2.33	104.04
			Apačia	2.53	103.84
Nr. 2	PVC	200	Viršus	2.38	103.99
			Apačia	2.58	103.79
Nr. 3	PVC	110	Viršus	2.32	104.05
			Apačia	2.43	103.94
Nr. 4	PVC	200	Viršus	2.23	104.14
			Apačia	2.43	103.94
Nr. 5	PVC	200	Viršus	2.33	104.04
			Apačia	2.53	103.84
Nr. 6			Viršus		
			Apačia		
Nr. 7			Viršus		
			Apačia		
Nr. 8			Viršus		
			Apačia		

Lipynės 7
(medžiaga, kiekis)

Ar yra vandens

Ar yra dujų

Pastabos X = 6059264.58; Y = 576854.02
LAS07

UAB" GEOMANAI"

Objekto nr.

Sudarė		M.Ringelevičius
	Parašas	Pavardė
Patikrino		
	Parašas	Pavardė

2020-01-10
(įrenginio tyrinėjimo data)