Liet. nuot. tinkl., dren.
(Komunikacija)

Lietaus nuotekų, drenažo šulinys
(Įrenginio pavadinimas)

Nr.(_____) 128 KORTELĖ

Vilnius (Miestas) Jočionių (Gatvė)

147-C-11 (74/31-0038)
(Planšeto nomenklatūra)

ŠULINIO PJŪVIAI (Matmenys duoti m)

PRIRIŠIMO BRĖŽINYS

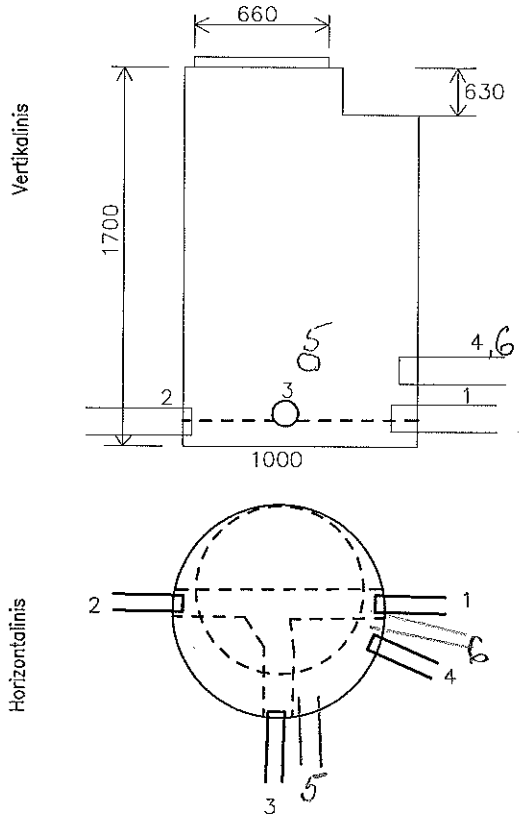

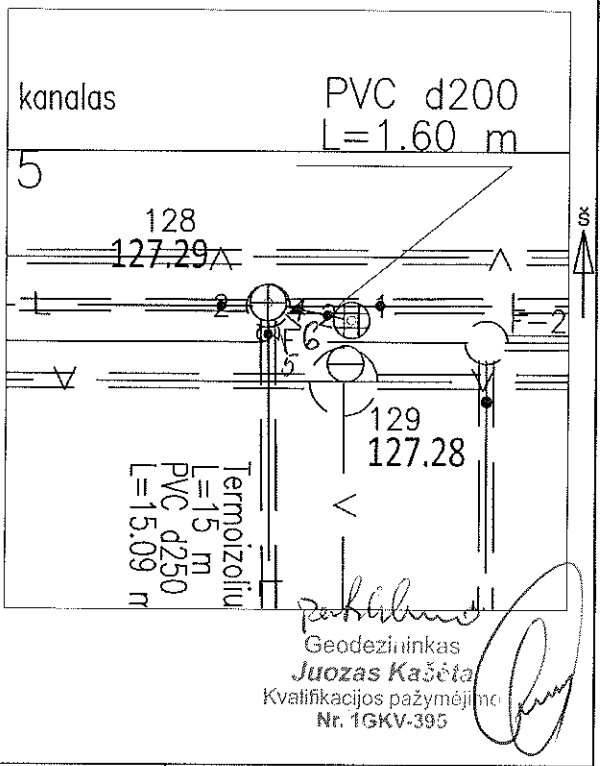

Geodezininkas
Juozas Kašėta
Kvalifikacijos pažymėjimo
Nr. 1GKV-395

Pavadinimas		Medžiaga	Diametras	Atstumas nuo dangčio		Altitudės
Dangtis		Ketus	660			127.29
Žemė		Gruntas		0.00		127.29
Sienos		Betonas				
Dugnas		Betonas	1000	1.53		125.76
Vamzdžiai	Nr. 1	PVC	315	Viršus	1.17	126.12
				Apačia	1.49	125.81
	Nr. 2	PVC	315	Viršus	1.17	126.12
				Apačia	1.49	125.81
	Nr. 3	PVC	250	Viršus	1.23	126.06
				Apačia	1.48	125.81
	Nr. 4	PVC	200	Viršus	0.96	126.33
				Apačia	1.16	126.13
	Nr. 5	PE	110	Viršus		
				Apačia	1.23	126.06
	Nr. 6	PE	110	Viršus		
				Apačia	1.15	126.14
	Nr. 7			Viršus		
				Apačia		
	Nr. 8			Viršus		
				Apačia		

Lipynės 5 met.
(medžiaga, kiekis)

Ar yra vandens _____

Ar yra dujų _____

Pastabos X = 6059656.00; Y = 574277.02
Aukščių sistema – LAS07

UAB "Geodezijos centras"

Objekto nr.

Sudarė		A. Balnis
	Parašas	Pavardė
Patikrino		
	Parašas	Pavardė

2020-11-26
(Įrenginio tyrinėjimo data)