Liet. nuot. tinkl., dren.
(Komunikacija)

Lietaus nuotekų, drenažo šulinys
(įrenginio pavadinimas)

Nr.(_____) 247a KORTELĖ

Vilnius (Miestas) Jočionių (Gatvė)

147-C-10 (74/31-0037)
(Planšeto nomenklatūra)

ŠULINIO PJŪVIAI (Matmenys duoti m)

Vertikalinis

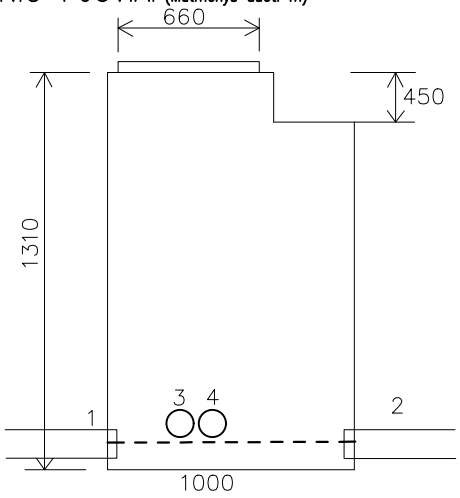

Horizontalinis

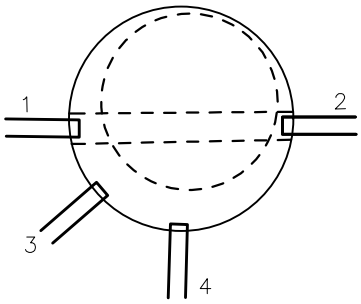

PRIRIŠIMO BRĖŽINYS

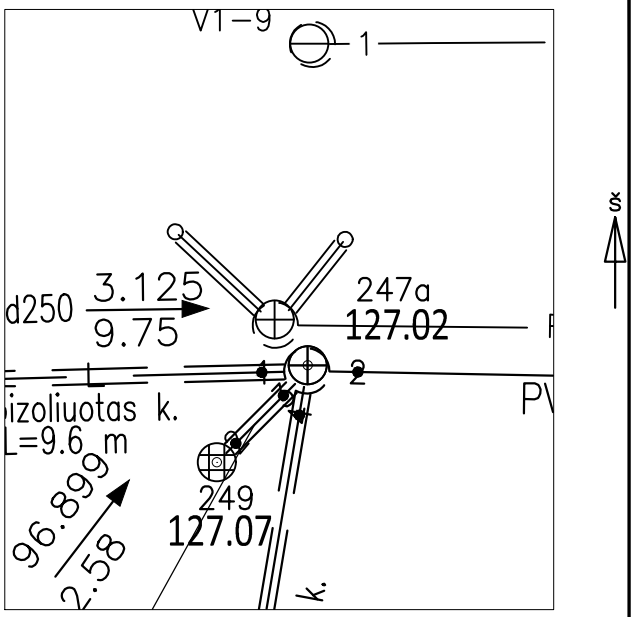

Pavadinimas		Medžiaga	Diametras	Atstumas nuo dangčio		Altitudės
Dangtis		Ketus	660			127.02
Žemė		Gruntas		0.00		127.02
Sienos		Betonas				
Dugnas		Betonas	1000	1.31		125.71
Vamzdžiai	Nr. 1	PVC	250	Viršus	1.06	125.96
				Apačia	1.31	125.71
	Nr. 2	PVC	250	Viršus	1.06	125.96
				Apačia	1.31	125.71
	Nr. 3	PVC	200	Viršus	0.76	126.26
				Apačia	0.96	126.06
	Nr. 4	PVC	200	Viršus	1.01	126.01
				Apačia	1.21	125.81
	Nr. 5			Viršus		
				Apačia		
	Nr. 6			Viršus		
				Apačia		
	Nr. 7			Viršus		
				Apačia		
	Nr. 8			Viršus		
				Apačia		

Lipynės 5 met.
(medžiaga, kiekis)

Ar yra vandens

Ar yra dujų

Pastabos X = 6059544.03; Y = 574134.33

Aukščių sistema – LAS07

UAB "Geodezijos centras"

Objekto nr.

Sudarė		A. Balnis
	Parašas	Pavardė
Patikrino		
	Parašas	Pavardė

2020-11-24
(įrenginio tyrinėjimo data)