Liet. nuot. tinkl., dren.
(Komunikacija)

Lietaus kanalizacijos grotelės
(įrenginio pavadinimas)

Nr.(_____) 40 KORTELĖ

Vilnius (Miestas) | Kovo 11-osios (Gatvė) | 74/31-0002, 145-C-7 (Planšeto nomenklatūra)

ŠULINIO PJŪVIAI (Matmenys duoti m)

Vertikalinis

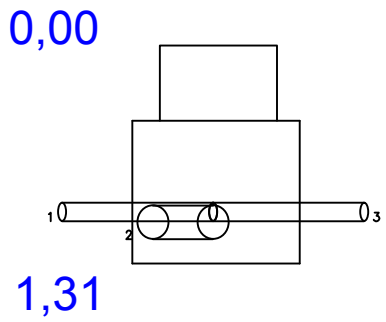

Horizontalinis

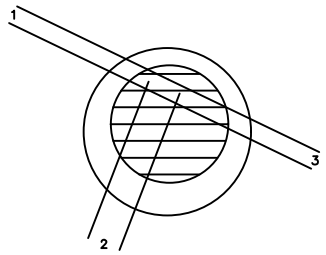

PRIRIŠIMO BRĖŽINYS

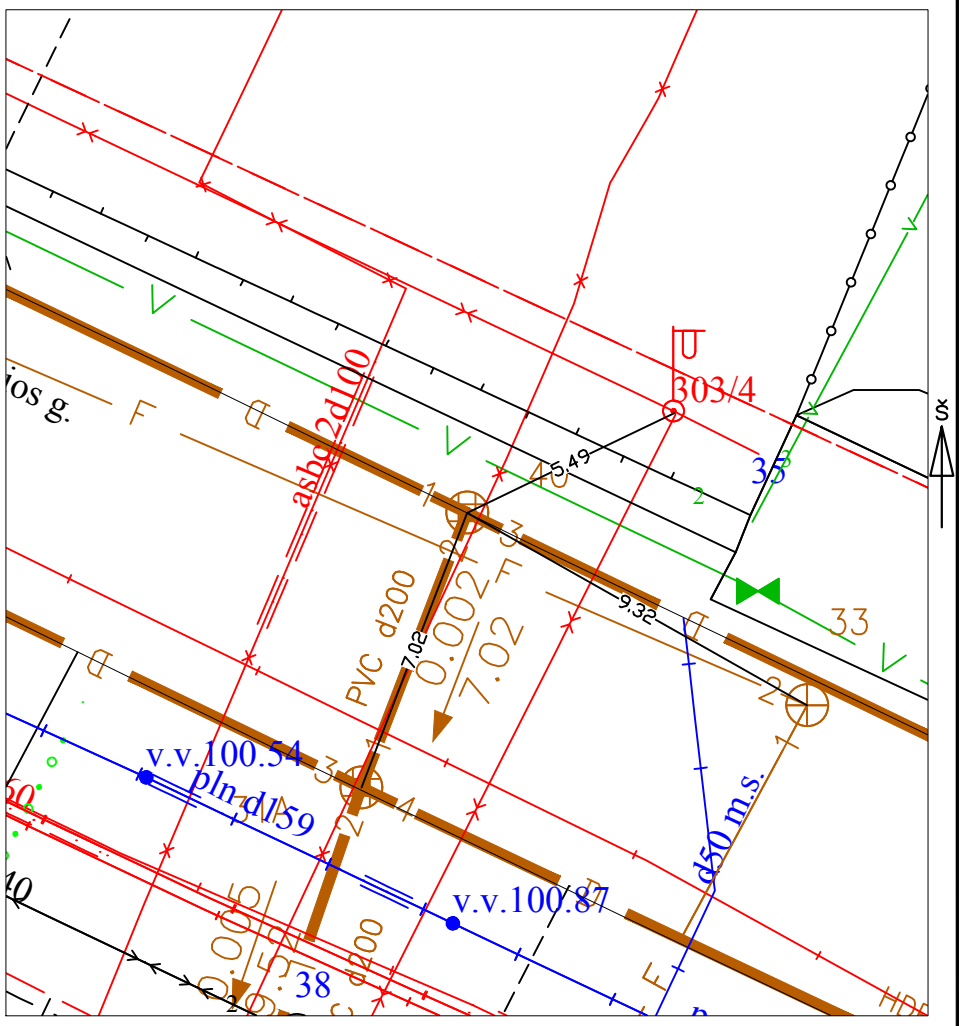

Pavadinimas	Medžiaga	Diametras	Atstumas nuo dangčio		Altitudės
Dangtis	Ketus	650			102.02
Žemė	Asfaltas		0.00		102.02
Sienos	Betonas				
Dugnas	Betonas	700	1.31		100.71
Vamzdžiai Nr. 1	HDPE	110	Viršus		
			Apačia	1.00	101.02
Nr. 2	PVC	200	Viršus		
			Apačia	1.07	100.95
Nr. 3	HDPE	110	Viršus		
			Apačia	1.00	101.02
Nr. 4			Viršus		
			Apačia		
Nr. 5			Viršus		
			Apačia		
Nr. 6			Viršus		
			Apačia		
Nr. 7			Viršus		
			Apačia		
Nr. 8			Viršus		
			Apačia		

Lipynės –
(medžiaga, kiekis)

Ar yra vandens –

Ar yra dujų –

Pastabos X = 6059976.83; Y = 570316.37
LAS07 a.s.

UAB "Kerista"

Objekto nr. 2019-12

Sudarė	Žklimas	Ž. Klimas
	Parašas	Pavardė
Patikrino	TVaičiul	T. Vaičiulis
	Parašas	Pavardė

2019-09-04
(įrenginio tyrinėjimo data)