Liet. nuot. tinkl., dren.
(Komunikacija)

Lietaus nuotekų, drenažo šulinys
(įrenginio pavadinimas)

Nr.( _____) 19 KORTELĖ

Vilnius
(Miestas)

Kovo 11-osios
(Gatvė)

74/32-0381, 145-C-7
(Planšeto nomenklatūra)

ŠULINIO PJŪVIAI (Matmenys duoti m)

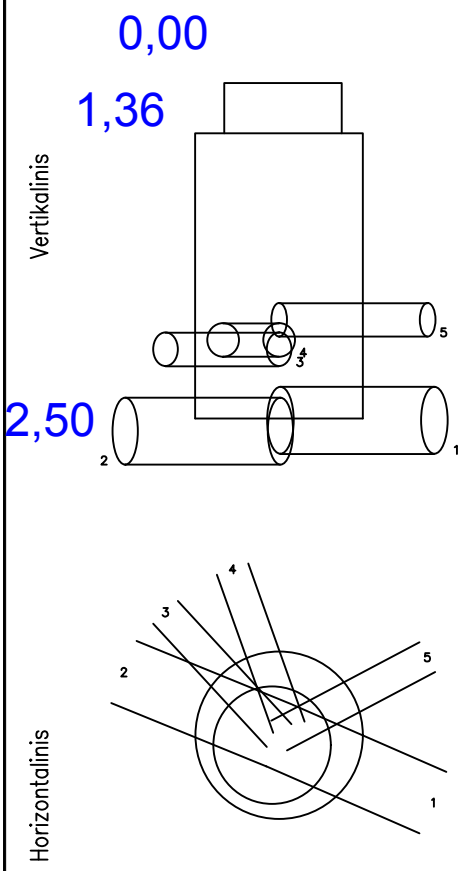


PRIRIŠIMO BRĖŽINYS

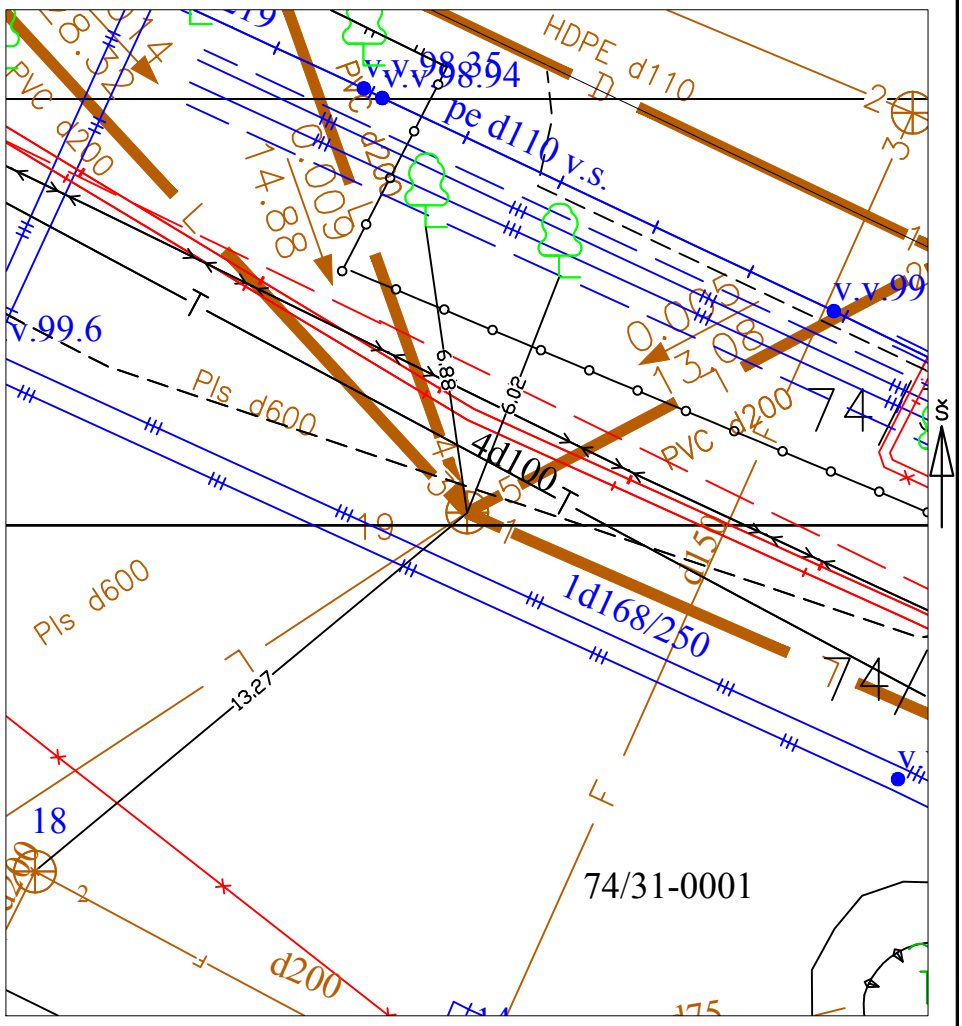


| Pavadinimas | Medžiaga | Diametras | Atstumas nuo dangčio | | Altitudės |
|---|---|---|---|---|---|
| Dangtis | Ketus | 650 | | | 100.79 |
| Žemė | Gruntas | | 0.00 | | 100.79 |
| Sienos | Betonas | | | | |
| Dugnas | Betonas | 1500 | 2.50 | | 98.29 |
| Vamzdžiai Nr. 1 | Plast. | 600 | Viršus | | |
| | | | Apačia | 2.92 | 97.87 |
| Nr. 2 | Plast. | 600 | Viršus | | |
| | | | Apačia | 3.00 | 97.79 |
| Nr. 3 | PVC | 200 | Viršus | | |
| | | | Apačia | 2.11 | 98.68 |
| Nr. 4 | PVC | 200 | Viršus | | |
| | | | Apačia | 2.04 | 98.75 |
| Nr. 5 | PVC | 200 | Viršus | | |
| | | | Apačia | 1.89 | 98.90 |
| Nr. 6 | | | Viršus | | |
| | | | Apačia | | |
| Nr. 7 | | | Viršus | | |
| | | | Apačia | | |
| Nr. 8 | | | Viršus | | |
| | | | Apačia | | |

Lipynės 8 , metal.
(medžiaga, kiekis)

Ar yra vandens –

Ar yra dujų –

Pastabos X = 6060000.30; Y = 570228.97
LAS07 a.s.

UAB "Kerista"

Objekto nr. 2019-11

| | | |
|---|---|---|
| Sudarė | Žklimas | Ž. Klimas |
| | Parašas | Pavardė |
| Patikrino | TVaičiul | T. Vaičiulis |
| | Parašas | Pavardė |

2019-09-04
(įrenginio tyrinėjimo data)