Buit. ir gamyb. nuot. tink.
(Komunikacija)

Nuotekų kanalizacijos šulinys
(įrenginio pavadinimas)

Nr.(136-C-7__) 19A__KORTELĖ

Vilnius
(Miestas)

Linksmoji g.
(Gatvė)

78/32-0229
(Planšeto nomenklatūra)

ŠULINIO PJŪVIAI (Matmenys duoti m)

Vertikalinis

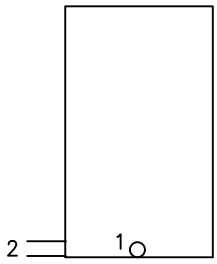

Horizontalinis

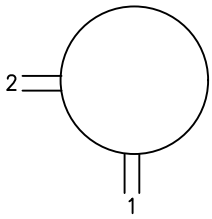

PRIRIŠIMO BRĖŽINYS

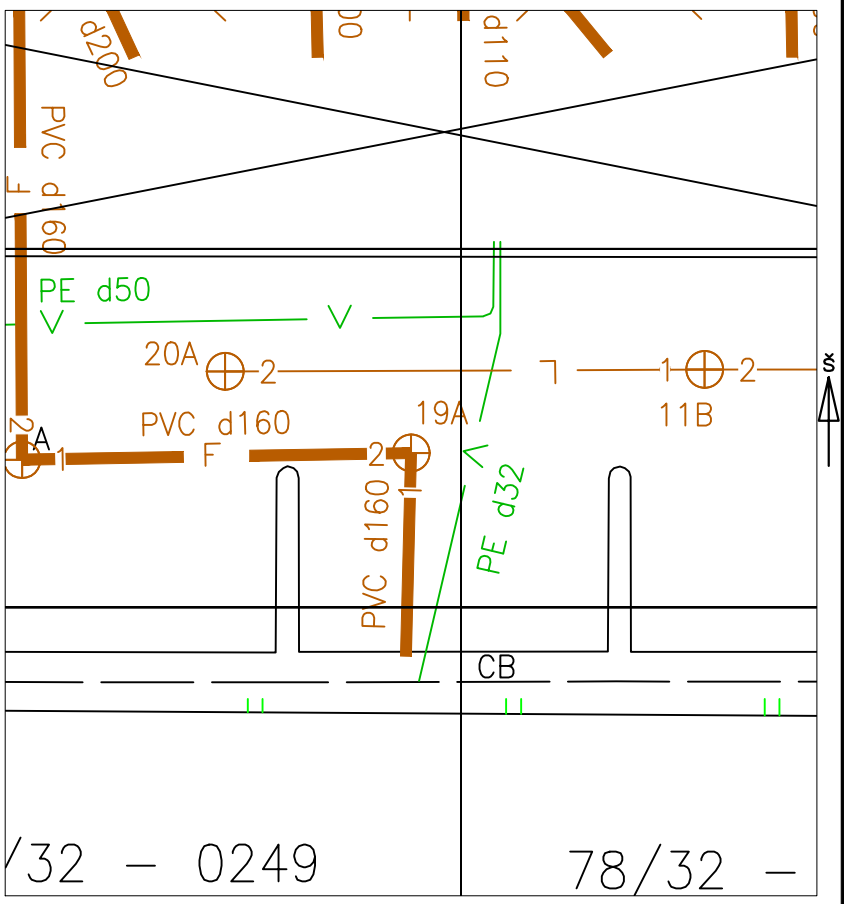

Pavadinimas		Medžiaga	Diametras	Atstumas nuo dangčio		Altitudės
Dangtis		Ketus	315			168.56
Žemė		Asfaltas		0.00		168.56
Sienos		Plastm.				
Dugnas		Plastm.	315	1.10		167.46
Vamzdžiai	Nr. 1	PVC	160	Viršus	0.94	167.62
				Apačia		
	Nr. 2	PVC	160	Viršus	0.94	167.62
				Apačia		
	Nr. 3			Viršus		
				Apačia		
	Nr. 4			Viršus		
				Apačia		
	Nr. 5			Viršus		
				Apačia		
	Nr. 6			Viršus		
				Apačia		
	Nr. 7			Viršus		
				Apačia		
	Nr. 8			Viršus		
				Apačia		

Lipynės nėra
(medžiaga, kiekis)

Ar yra vandens nėra

Ar yra dujų nėra

Pastabos X = 6062004.18; Y = 592248.65

Aukščių sistema LAS07

UAB KAMPARA

Objekto nr.

Sudarė	Parašas	P. Kaušakis Pavardė
Patikrino	Parašas	Pavardė

2019-07-04
(įrenginio tyrinėjimo data)