Buit. ir gamyb. nuot. tink.
(Komunikacija)

Nuotekų kanalizacijos šulinys
(įrenginio pavadinimas)

Nr.(136-C-3) 213 KORTELĖ

Vilnius
(Miestas)

Linksmoji
(Gatvė)

78/32-0229
(Planšeto nomenklatūra)

ŠULINIO PJŪVIAI (Matmenys duoti m)

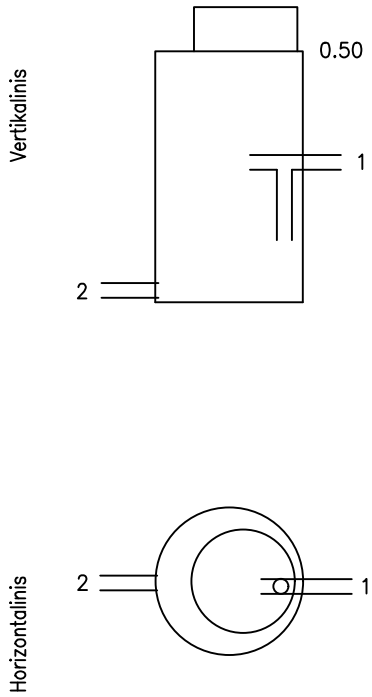

PRIRIŠIMO BRĖŽINYS

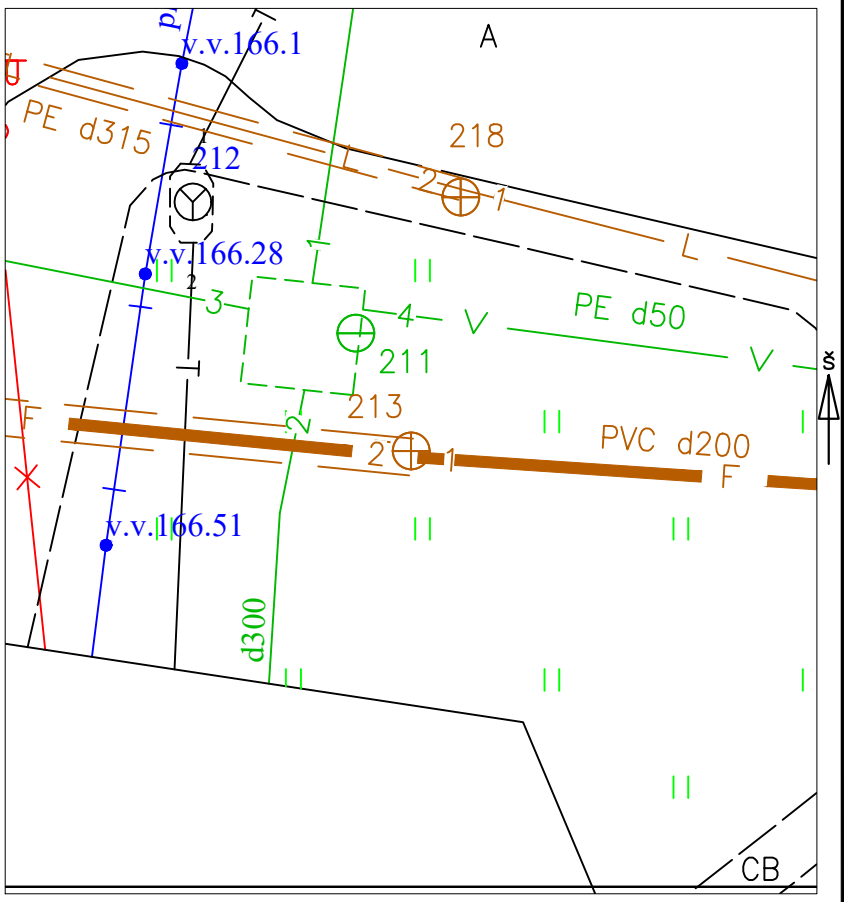

Pavadinimas		Medžiaga	Diametras	Atstumas nuo dangčio		Altitudės
Dangtis		Ketus	650			167.83
Žemė		Gruntas		0.00		167.83
Sienos		Betonas				
Dugnas		Betonas	1500	2.30		165.53
Vamzdžiai	Nr. 1	PVC	200	Viršus	1.59	166.24
				Apačia		
	Nr. 2	PVC	200	Viršus	2.08	165.75
				Apačia		
	Nr. 3			Viršus		
				Apačia		
	Nr. 4			Viršus		
				Apačia		
	Nr. 5			Viršus		
				Apačia		
	Nr. 6			Viršus		
				Apačia		
	Nr. 7			Viršus		
				Apačia		
	Nr. 8			Viršus		
				Apačia		

Lipynės 8
(medžiaga, kiekis)

Ar yra vandens nėra

Ar yra dujų nėra

Pastabos X = 6062021.52; Y = 592216.99

Aukščių sistema LAS07

UAB KAMPARA

Objekto nr.

Sudarė	Parašas	P. Kaušakis Pavardė
Patikrino	Parašas	Pavardė

2019-07-04
(įrenginio tyrinėjimo data)