Liet. nuot. tinkl., dren.
(Komunikacija)

Lietaus nuotekų, drenažo šulinys
(įrenginio pavadinimas)

Nr.( 132-C-15 ) 61 KORTELĖ

Vilnius (Miestas) | Polocko g. (Gatvė) | 76/32-0297 (Planšeto nomenklatūra)

ŠULINIO PJŪVIAI (Matmenys duoti m)

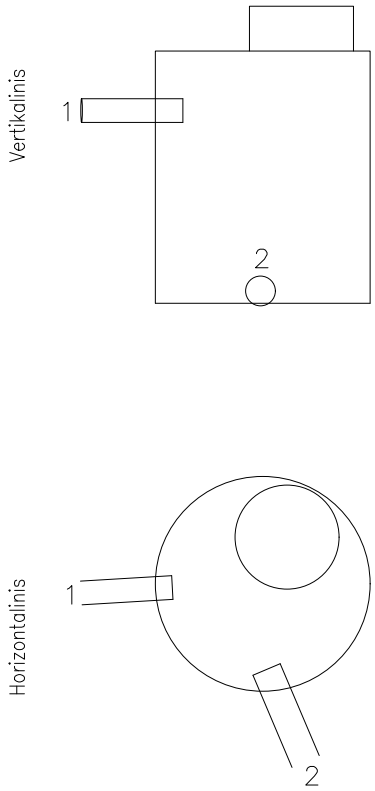


PRIRIŠIMO BRĖŽINYS

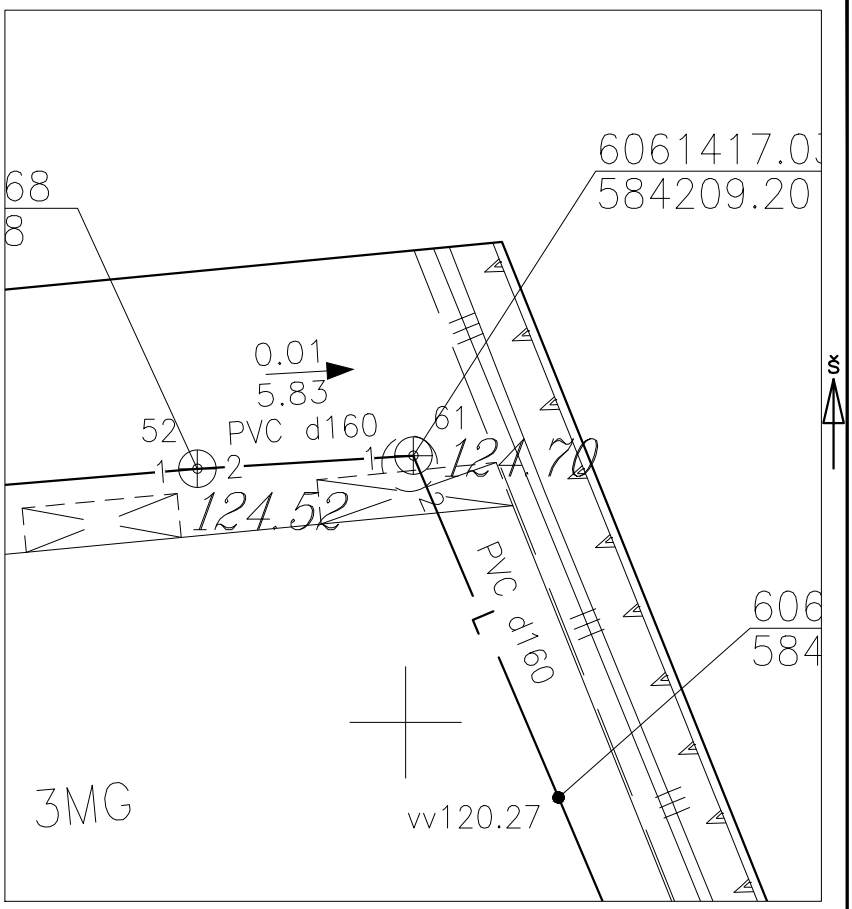


| Pavadinimas | | Medžiaga | Diametras | Atstumas nuo dangčio | | Altitudės |
|---|---|---|---|---|---|---|
| Dangtis | | | | | | 124.70 |
| Žemė | | | | 0.00 | | 124.70 |
| Sienos | | Betonas | | | | |
| Dugnas | | Betonas | 1500 | 4.40 | | 120.30 |
| Vamzdžiai | Nr. 1 | PVC | 160 | Viršus | 1.56 | 123.14 |
| | | | | Apačia | 1.72 | 122.98 |
| | Nr. 2 | PVC | 160 | Viršus | 4.23 | 120.47 |
| | | | | Apačia | 4.39 | 120.31 |
| | Nr. 3 | | | Viršus | | |
| | | | | Apačia | | |
| | Nr. 4 | | | Viršus | | |
| | | | | Apačia | | |
| | Nr. 5 | | | Viršus | | |
| | | | | Apačia | | |
| | Nr. 6 | | | Viršus | | |
| | | | | Apačia | | |
| | Nr. 7 | | | Viršus | | |
| | | | | Apačia | | |
| | Nr. 8 | | | Viršus | | |
| | | | | Apačia | | |

Lipynės 14 (medžiaga, kiekis)

Ar yra vandens

Ar yra dujų

Pastabos X = 6061417.03; Y = 584209.20

M. Tenikaitis ind. veikla

Objekto nr.

| | | |
|---|---|---|
| Sudarė | | M. Tenikaitis |
| | Parašas | Pavardė |
| Patikrino | | |
| | Parašas | Pavardė |

2020-11-06
(įrenginio tyrinėjimo data)