Liet. nuot. tinkl., dren.
(Komunikacija)

Lietaus nuotekų, drenažo šulinys
(įrenginio pavadinimas)

Nr.(_____) 210a KORTELĖ

Vilnius
(Miestas)

Kreivasis skg.
(Gatvė)

76/32-0278
(Planšeto nomenklatūra)

ŠULINIO PJŪVIAI (Matmenys duoti m)

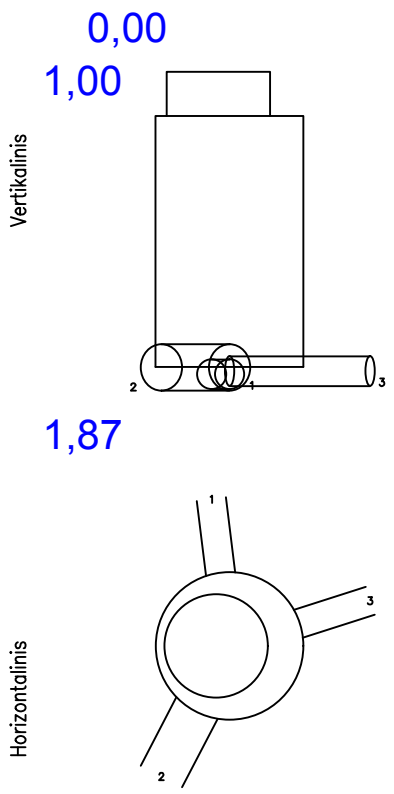

PRIRIŠIMO BRĖŽINYS

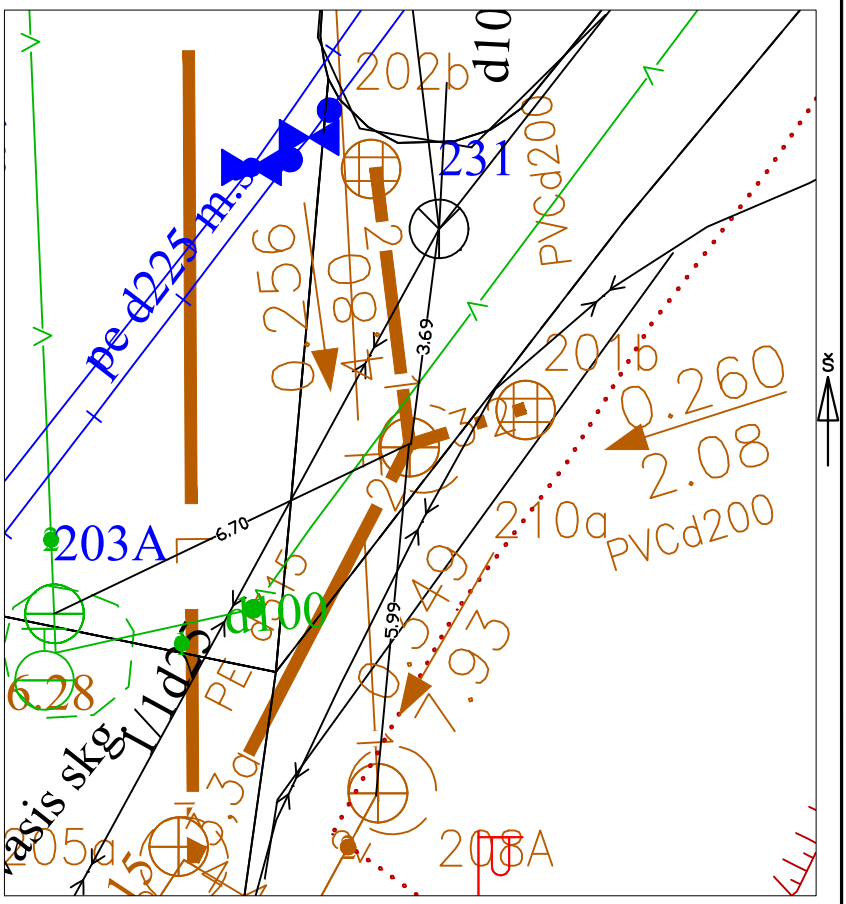

Pavadinimas		Medžiaga	Diametras	Atstumas nuo dangčio		Altitudės
Dangtis		Ketus	650			137.37
Žemė		Cementas		0.00		137.37
Sienos		Betonas				
Dugnas		Betonas	1500	1.87		135.50
Vamzdžiai	Nr. 1	PVC	200	Viršus		
				Apačia	2.01	135.36
	Nr. 2	PE	315	Viršus		
				Apačia	2.02	135.35
	Nr. 3	PVC	200	Viršus		
				Apačia	1.99	135.38
	Nr. 4			Viršus		
				Apačia		
	Nr. 5			Viršus		
				Apačia		
	Nr. 6			Viršus		
				Apačia		
	Nr. 7			Viršus		
				Apačia		
	Nr. 8			Viršus		
				Apačia		

Lipynės 6 , metal.
(medžiaga, kiekis)

Ar yra vandens –

Ar yra dujų –

Pastabos X = 6061534.36; Y = 584444.63
LAS07 a.s

UAB "Kerista"

Objekto nr. 2019-09

Sudarė	Žklimas	Ž. Klimas
	Parašas	Pavardė
Patikrino	TVaičiul	T. Vaičiulis
	Parašas	Pavardė

2019-08-01
(įrenginio tyrinėjimo data)