Liet. nuot. tinkl., dren.
(Komunikacija)

Lietaus nuotekų, drenažo šulinys
(įrenginio pavadinimas)

Nr.(131-C-15) 217A KORTELĖ

Vilnius (Miestas) Pylimo g. (Gatvė)

76/32-0289
(Planšeto nomenklatūra)

ŠULINIO PJŪVIAI (Matmenys duoti m)

Vertikalinis

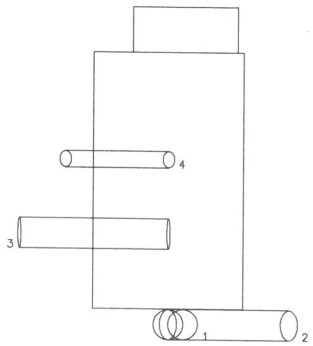

Horizontalinis

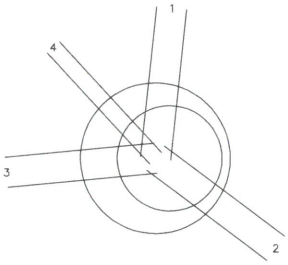

PRIRIŠIMO BRĖŽINYS

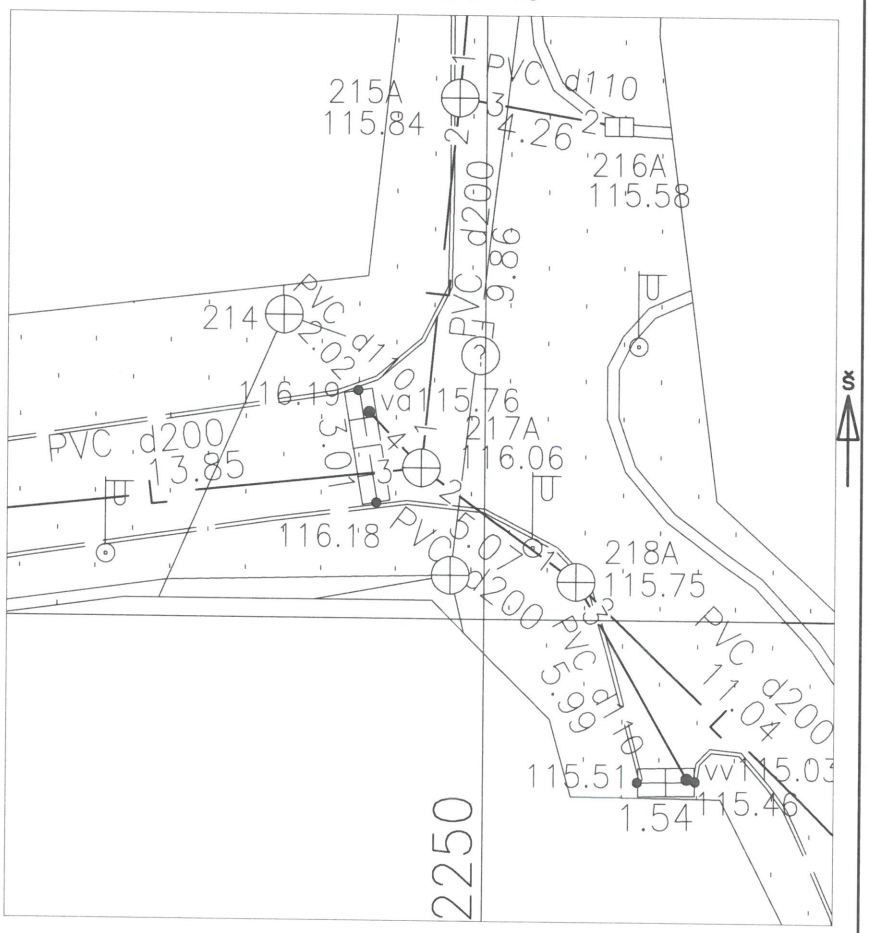

Pavadinimas		Medžiaga	Diametras	Atstumas nuo dangčio		Altitudės
Dangtis		Ketus	315			116.06
Žemė		Cementas		0.00		116.06
Sienos		Plastm.				
Dugnas		Plastm.	315	1.97		114.09
Vamzdžiai	Nr. 1	PVC	200	Viršus	1.97	114.09
				Apačia	2.17	113.89
	Nr. 2	PVC	200	Viršus	1.97	114.09
				Apačia	2.17	113.89
	Nr. 3	PVC	200	Viršus	1.38	114.68
				Apačia	1.58	114.48
	Nr. 4	PVC	110	Viršus	0.94	115.12
				Apačia	1.05	115.01
	Nr. 5			Viršus		
				Apačia		
	Nr. 6			Viršus		
				Apačia		
	Nr. 7			Viršus		
				Apačia		
	Nr. 8			Viršus		
				Apačia		

Lipynės Nėra
(medžiaga, kiekis)

Ar yra vandens Nėra

Ar yra dujų

Pastabos X = 6061263.88; Y = 582248.31

MB "Geosatas"

Objekto nr.

Sudarė	Parašas	E.Leonavičius Pavardė
Patikrino	Parašas	Pavardė

2021-04-29
(įrenginio tyrinėjimo data)