Liet. nuot. tinkl., dren.
(Komunikacija)

Lietaus nuotekų, drenažo šulinys
(įrenginio pavadinimas)

Vilnius (Miestas) Pylimo g. (Gatvė)

Nr.(131-C-15) 215A KORTELĖ

76/32-0289
(Planšeto nomenklatūra)

ŠULINIO PJŪVIAI (Matmenys duoti m)

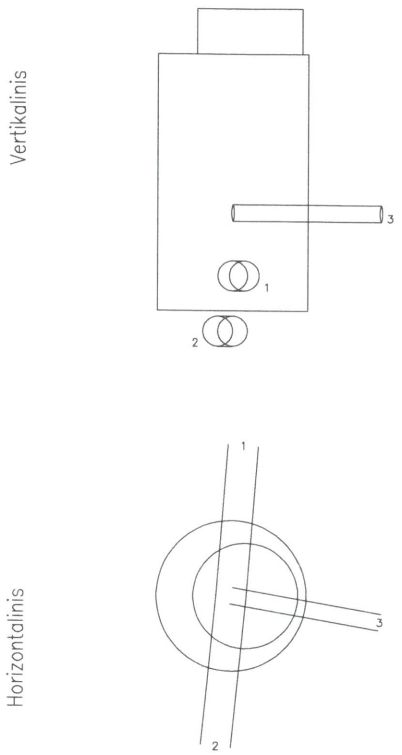

PRIRIŠIMO BRĖŽINYS

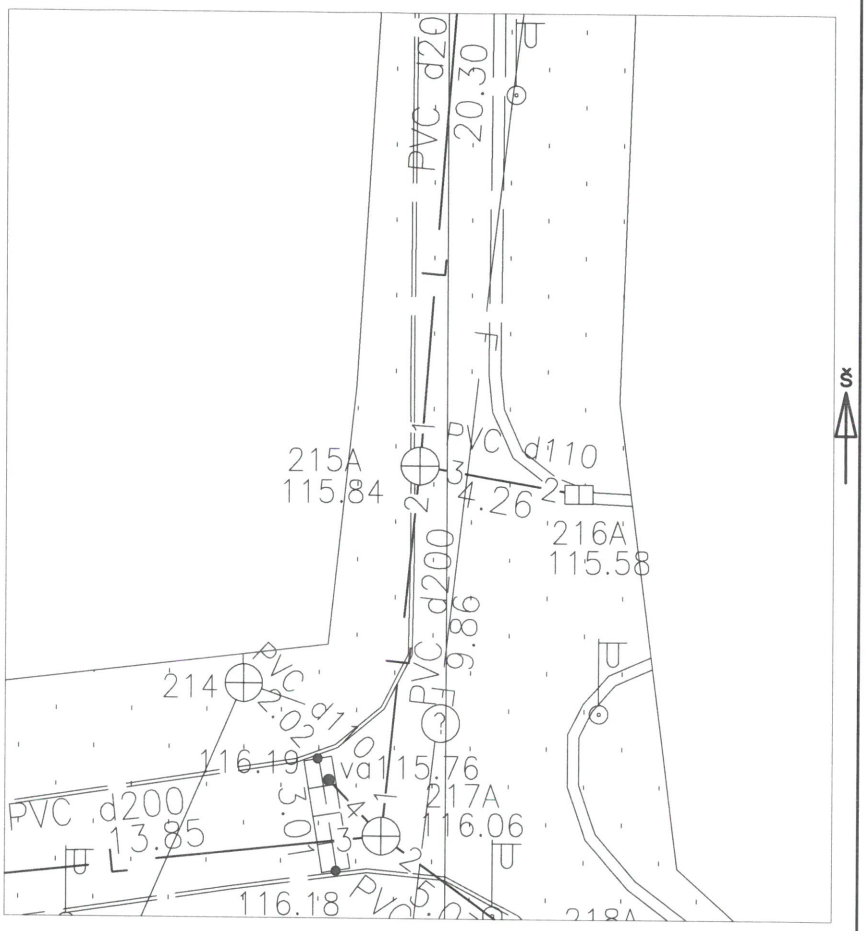

Pavadinimas	Medžiaga	Diametras	Atstumas nuo dangčio		Altitudės
Dangtis	Ketus	315			115.84
Žemė	Cementas		0.00		115.84
Sienos	Plastm.				
Dugnas	Plastm.	315	1.69		114.15
Vamzdžiai Nr. 1	PVC	200	Viršus	1.38	114.46
			Apačia	1.58	114.26
Nr. 2	PVC	200	Viršus	1.69	114.15
			Apačia	1.89	113.95
Nr. 3	PVC	110	Viršus	1.08	114.76
			Apačia	1.19	114.65
Nr. 4			Viršus		
			Apačia		
Nr. 5			Viršus		
			Apačia		
Nr. 6			Viršus		
			Apačia		
Nr. 7			Viršus		
			Apačia		
Nr. 8			Viršus		
			Apačia		

Lipynės Nėra
(medžiaga, kiekis)

Ar yra vandens Nėra

Ar yra dujų

Pastabos X = 6061273.69; Y = 582249.28

MB "Geosatas"

Objekto nr.

Sudarė		E.Leonavičius
	Parašas	Pavardė
Patikrino		
	Parašas	Pavardė

2021-04-29
(įrenginio tyrinėjimo data)