Liet. nuot. tinkl., dren.
(Komunikacija)

Lietaus nuotekų, drenažo šulinys
(įrenginio pavadinimas)

Vilnius (Miestas) Pylimo g. (Gatvė)

Nr.(131-C-15) 137 KORTELĖ

76/32-0290
(Planšeto nomenklatūra)

ŠULINIO PJŪVIAI (Matmenys duoti m)

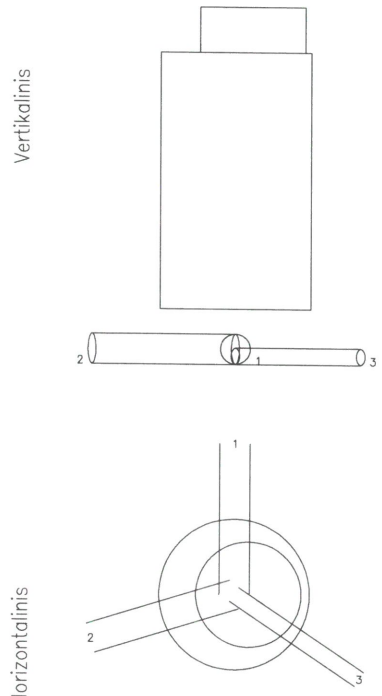

PRIRIŠIMO BRĖŽINYS

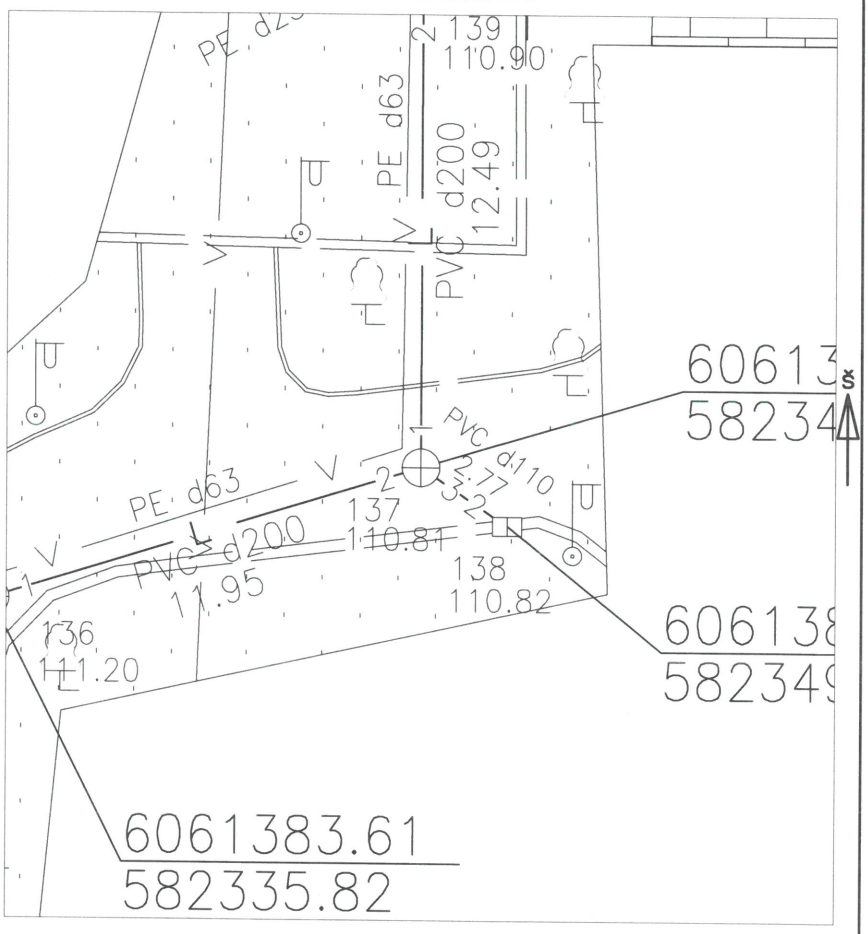

Pavadinimas		Medžiaga	Diametras	Atstumas nuo dangčio		Altitudės
Dangtis		Ketus	315			110.81
Žemė		Cementas		0.00		110.81
Sienos		Plastm.				
Dugnas		Plastm.	315	0.82		109.99
Vamzdžiai	Nr. 1	PVC	200	Viršus	0.77	110.04
				Apačia	0.97	109.84
	Nr. 2	PVC	200	Viršus	0.77	110.04
				Apačia	0.97	109.84
	Nr. 3	PVC	110	Viršus	0.86	109.95
				Apačia	0.97	109.84
	Nr. 4			Viršus		
				Apačia		
	Nr. 5			Viršus		
				Apačia		
	Nr. 6			Viršus		
				Apačia		
	Nr. 7			Viršus		
				Apačia		
	Nr. 8			Viršus		
				Apačia		

Lipynės Nėra
(medžiaga, kiekis)

Ar yra vandens Nėra

Ar yra dujų

Pastabos X = 6061387.13; Y = 582347.24

MB "Geosatas"

Objekto nr.

Sudarė		E.Leonavičius
	Parašas	Pavardė
Patikrino		
	Parašas	Pavardė

2021-04-29
(įrenginio tyrinėjimo data)