Liet. nuot. tinkl., dren.
(Komunikacija)

Lietaus nuotakyno tinklo grotelės
(įrenginio pavadinimas)

Nr.(131-C-15) 130 KORTELĖ

Vilnius (Miestas) | Pylimo g. (Gatvė) | 76/32-0290 (Planšeto nomenklatūra)

ŠULINIO PJŪVIAI (Matmenys duoti m)

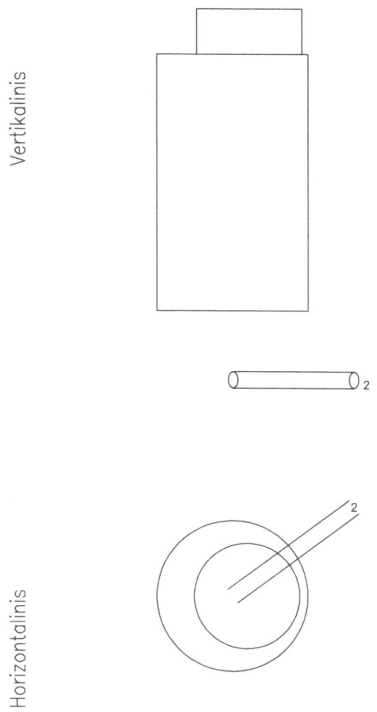

PRIRIŠIMO BRĖŽINYS

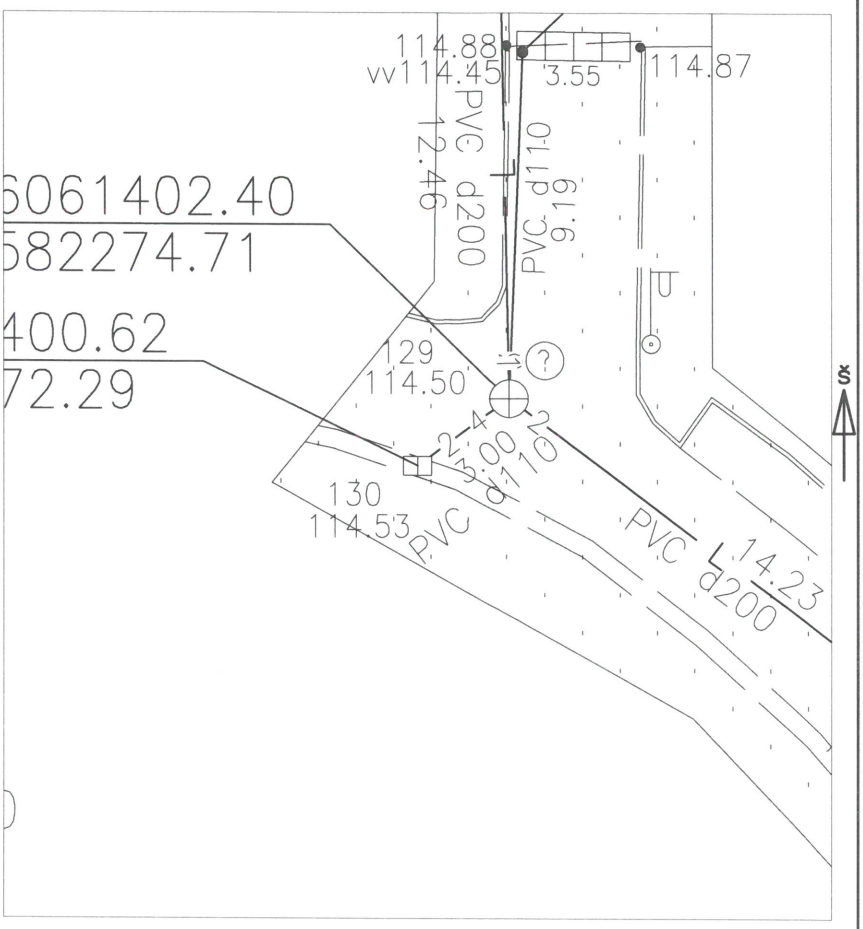

Pavadinimas	Medžiaga	Diametras	Atstumas nuo dangčio		Altitudės
Dangtis	Ketus	180			114.53
Žemė	Cementas		0.00		114.53
Sienos	Plastm.				
Dugnas	Plastm.	180	0.43		114.10
Vamzdžiai Nr. 1			Viršus		
			Apačia		
Nr. 2	PVC	110	Viršus	0.43	114.10
			Apačia	0.54	113.99
Nr. 3			Viršus		
			Apačia		
Nr. 4			Viršus		
			Apačia		
Nr. 5			Viršus		
			Apačia		
Nr. 6			Viršus		
			Apačia		
Nr. 7			Viršus		
			Apačia		
Nr. 8			Viršus		
			Apačia		

Lipynės Nėra
(medžiaga, kiekis)

Ar yra vandens Nėra

Ar yra dujų

Pastabos X = 6061400.62; Y = 582272.29

MB "Geosatas"

Objekto nr.

Sudarė		E.Leonavičius
	Parašas	Pavardė
Patikrino		
	Parašas	Pavardė

2021-04-29
(įrenginio tyrinėjimo data)