Liet. nuot. tinkl., dren.
(Komunikacija)

Lietaus nuotekų, drenažo šulinys
(įrenginio pavadinimas)

Vilnius (Miestas) Pylimo g. (Gatvė)

Nr.(131-C-15) 118 KORTELĖ

76/32-0289
(Planšeto nomenklatūra)

ŠULINIO PJŪVIAI (Matmenys duoti m)

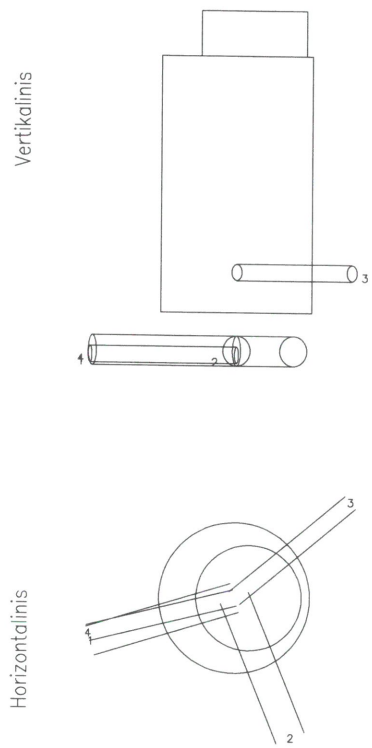

PRIRIŠIMO BRĖŽINYS

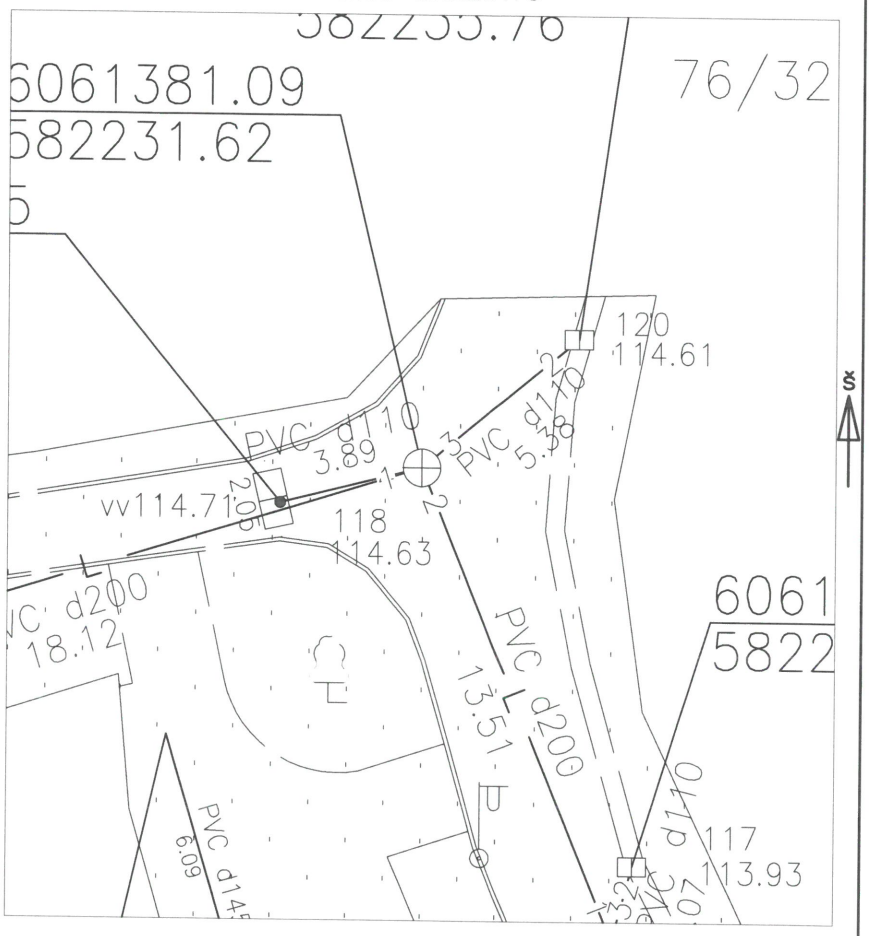

Pavadinimas	Medžiaga	Diametras	Atstumas nuo dangčio		Altitudės
Dangtis	Ketus	315			114.63
Žemė	Cementas		0.00		114.63
Sienos	Plastm.				
Dugnas	Plastm.	315	1.13		113.50
Vamzdžiai Nr. 1	PVC	200	Viršus	1.13	113.50
			Apačia	1.33	113.30
Nr. 2	PVC	200	Viršus	1.13	113.50
			Apačia	1.33	113.30
Nr. 3	PVC	110	Viršus	0.90	113.73
			Apačia	1.01	113.62
Nr. 4	PVC	110	Viršus	1.21	113.42
			Apačia	1.32	113.31
Nr. 5			Viršus		
			Apačia		
Nr. 6			Viršus		
			Apačia		
Nr. 7			Viršus		
			Apačia		
Nr. 8			Viršus		
			Apačia		

Lipynės Nėra
(medžiaga, kiekis)

Ar yra vandens Nėra

Ar yra dujų

Pastabos X = 6061381.09; Y = 582231.62

MB "Geosatas"

Objekto nr.

Sudarė	Parašas	E.Leonavičius Pavardė
Patikrino	Parašas	Pavardė

2021-04-29
(įrenginio tyrinėjimo data)