Buitinės nuotekos	šulinys	Nr. (–) 32 KORTELĖ
(Komunikacija)	(Įrenginio pavadinimas)	130–D–12
Vilnius	Aludarių	76/32–0267
(Miestas)	(Gatvė)	(Planšeto nomenklatūra)

ŠULINIO PJŪVIAI (m.)

PRIRIŠIMO BRĖŽINYS

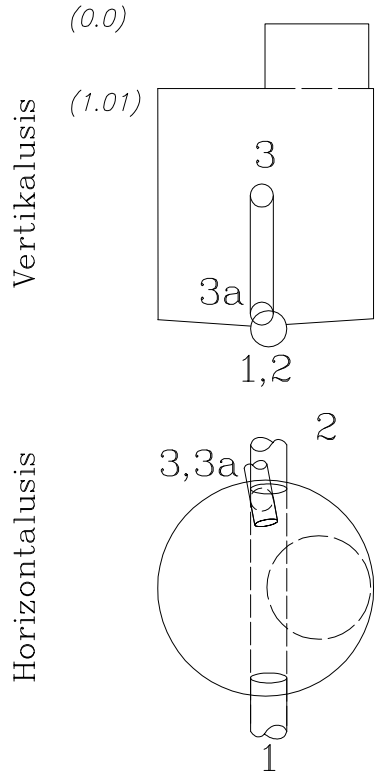

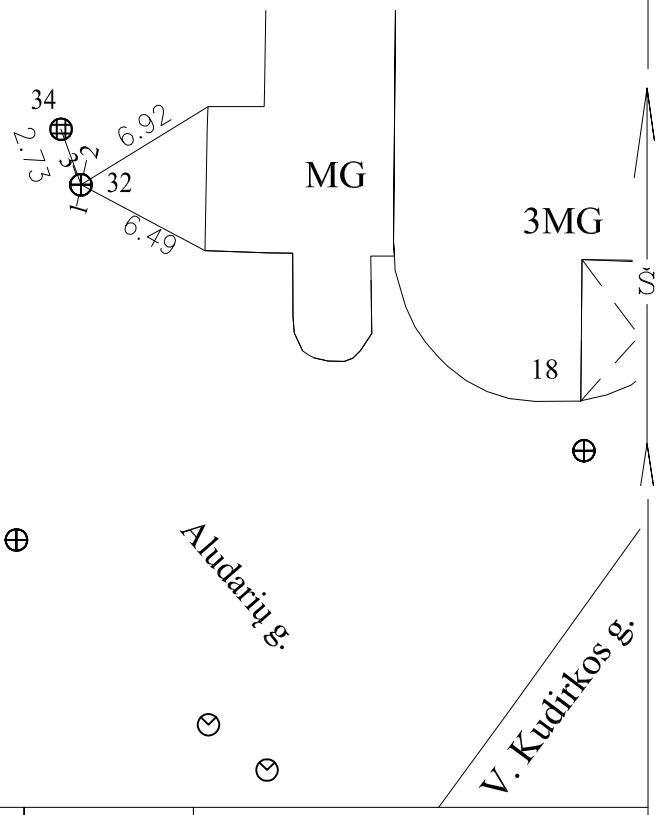

Pavadinimas		Medžiaga	Diametras	Atstumas nuo dangčio (m.)		Altitudė	Lipynės 9 met. (medžiaga, kiekis)
Dangtis		ket.	650			115.95	
Žemė				0		115.95	Ar yra vandens? nėra
Sienos		bet.					Ar yra dujų? nėra
Dugnas		bet.	1000	2.90		113.05	Pastabos: nėra
Vamzdžiai	Nr.1	Bet.	600	Viršus			x= 6061734.54
				Apačia	3.63	112.32	y= 581595.46
	Nr.2	Bet.	600	Viršus			
				Apačia	3.63	112.32	
	Nr.3	PVC	250	Viršus			
				Apačia	1.54	114.41	Aukščių sistema– LAS07
	Nr.3a	PVC	250	Viršus			A. Diskos I.Į.
				Apačia	3.00	112.95	
	Nr.5			Viršus			
				Apačia			Objekto Nr. 106196
	Nr.6			Viršus			Sudarė A. DISKA (parašas) (pavardė)
				Apačia			
	Nr.7			Viršus			Patikrino (parašas) (pavardė)
				Apačia			
	Nr.8			Viršus			2019–07 (kortelės sudarymo data)
				Apačia			