Lietaus tinklai
(Komunikacija)

Lietaus tinklų šulinys
(įrenginio pavadinimas)

Nr.(__) 221A KORTELĖ

Vilnius
(Miestas)

A.P.Kavoliuko g.12
(Gatvė)

129-A-3 (75/32-0154)
(Planšeto nomenklatūra)

ŠULINIO PJŪVIAI (Matmenys duoti m)

Vertikalinis

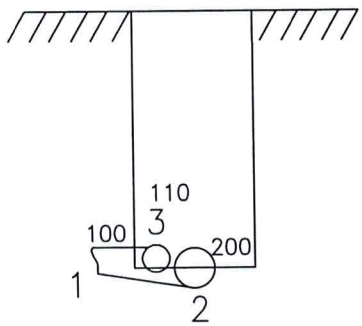

Horizontalinis

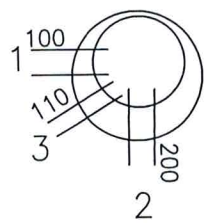

PRIRIŠIMO BRĖŽINYS

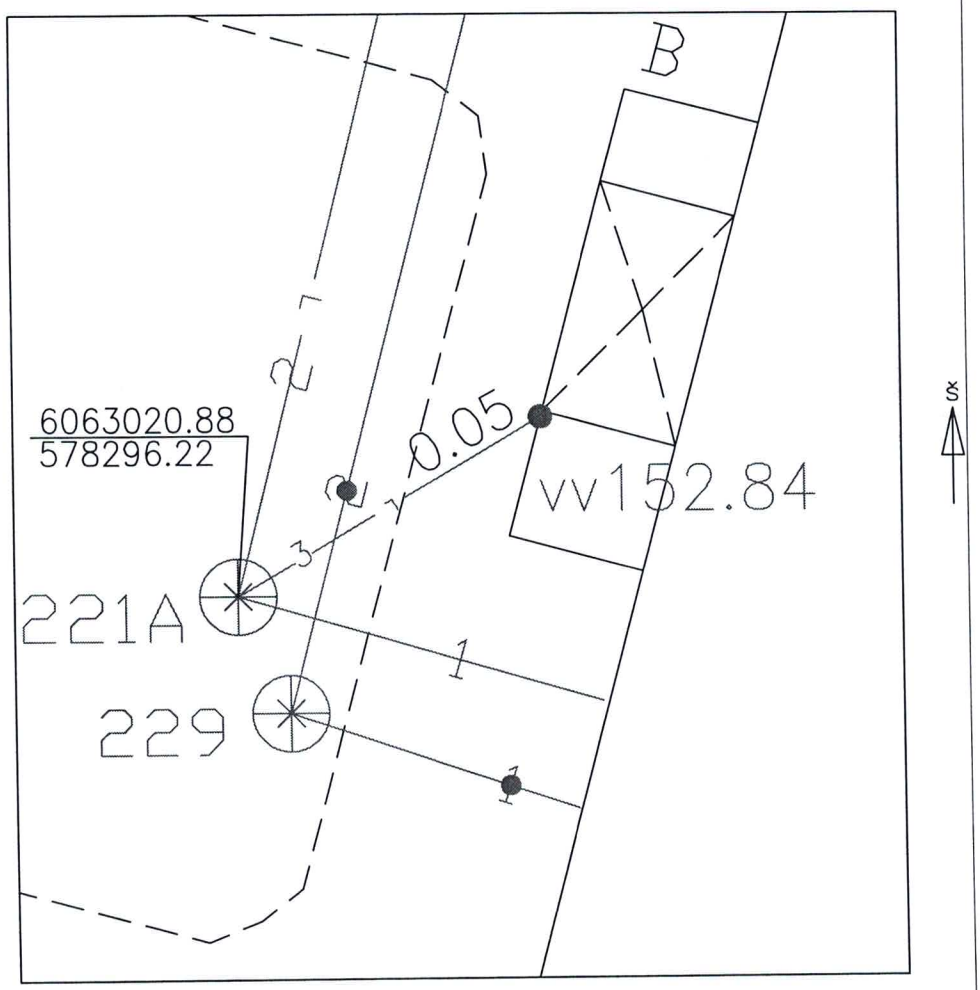

Pavadinimas		Medžiaga	Diametras	Atstumas nuo dangčio		Altitudės
Dangtis		Ket.	d700			154.35
Žemė		Grunt.		0.00		154.35
Sienos		Bet.				
Dugnas		Bet.	d1000	1.51		152.84
Vamzdžiai	Nr. 1	ker	d100	Viršus		
				Apačia	1.55	152.80
	Nr. 2	PVC	d200	Viršus		
				Apačia	1.61	152.74
	Nr. 3	PVC	d110	Viršus		
				Apačia	1.52	152.83
	Nr. 4			Viršus		
				Apačia		
	Nr. 5			Viršus		
				Apačia		
	Nr. 6			Viršus		
				Apačia		
	Nr. 7			Viršus		
				Apačia		
	1			Viršus		
				Apačia		

Lipynės –
(medžiaga, kiekis)

Ar yra vandens nėra

Ar yra dujų nėra

Pastabos

UAB "Krianta"

Objekto nr.

Sudarė		E.Žukovski
	Parašas	Pavardė
Patikrino		
	Parašas	Pavardė

(įrenginio tyrinėjimo data)