Liet. nuot. tinkl., dren.
(Komunikacija)

Lietaus nuotekų, drenažo šulinys
(įrenginio pavadinimas)

Nr.(112-D-13) 17 KORTELĖ

Vilnius (Miestas) L.Sapiegos (Gatvė)

76/32-0139
(Planšeto nomenklatūra)

ŠULINIO PJŪVIAI (Matmenys duoti m)

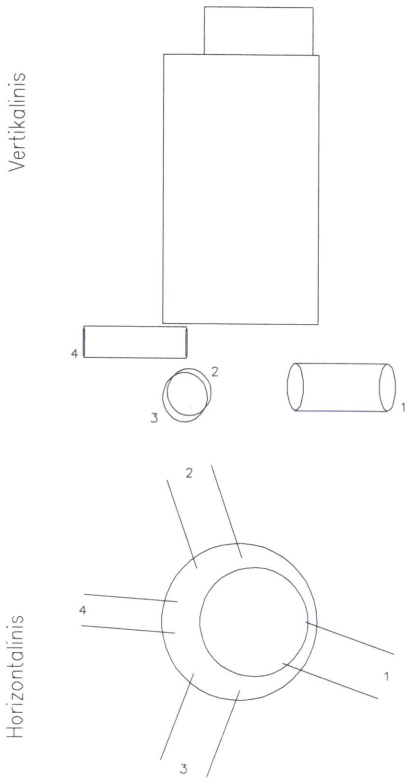

PRIRIŠIMO BRĖŽINYS

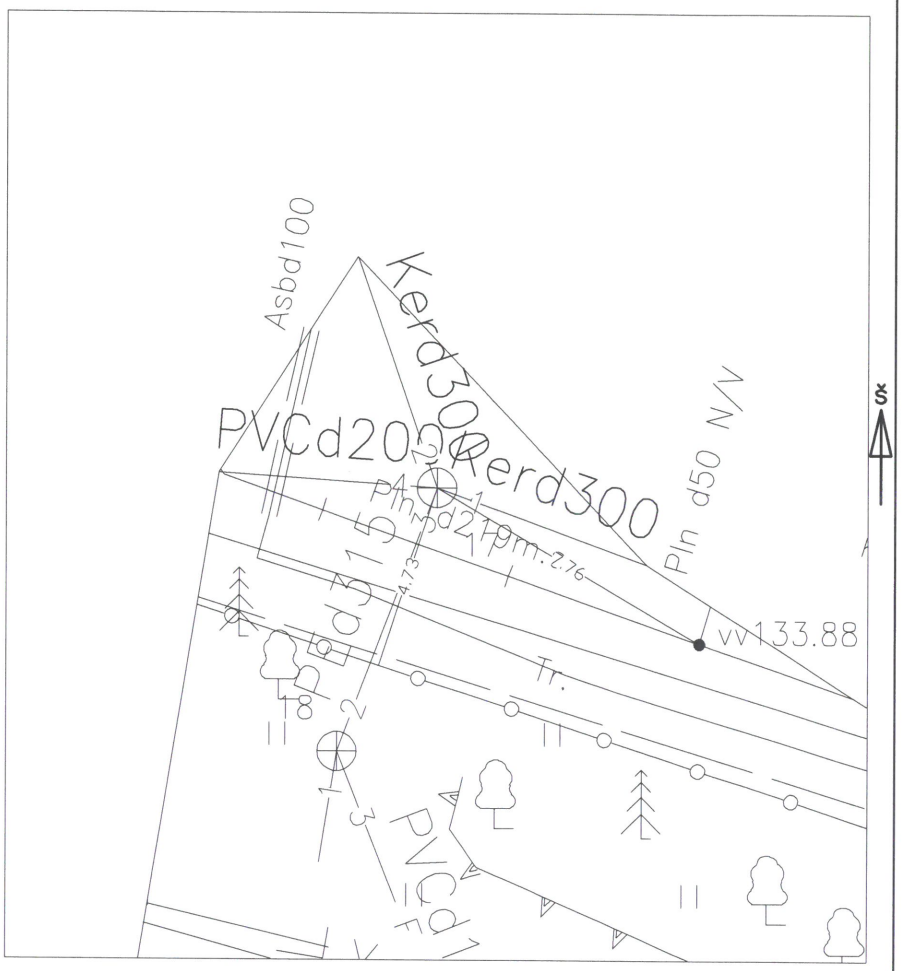

Pavadinimas		Medžiaga	Diametras	Atstumas nuo dangčio		Altitudės
Dangtis		Ketus	650			114.96
Žemė		Asfaltas		0.00		114.96
Sienos		Betonas				
Dugnas		Betonas	1000	1.54		113.42
Vamzdžiai	Nr. 1	Keram	300	Viršus	1.66	113.30
				Apačia	1.96	113.00
	Nr. 2	Keram	300	Viršus	1.69	113.27
				Apačia	1.99	112.97
	Nr. 3	PE	315	Viršus	1.71	113.25
				Apačia	2.03	112.94
	Nr. 4	PVC	200	Viršus	1.51	113.45
				Apačia	1.71	113.25
	Nr. 5			Viršus		
				Apačia		
	Nr. 6			Viršus		
				Apačia		
	Nr. 7			Viršus		
				Apačia		
	Nr. 8			Viršus		
				Apačia		

Lipynės 3
(medžiaga, kiekis)

Ar yra vandens

Ar yra dujų

Pastabos X = 6063481.21; Y = 584716.28
LAS07

UAB"GEOMANAI"

Objekto nr.

Sudarė		M.Ringelevičius
	Parašas	Pavardė
Patikrino		
	Parašas	Pavardė

2020-01-06
(įrenginio tyrinėjimo data)