Lietaus kanalizacija (komunikacija) | šulinys (įrenginio pavadinimas) | Nr. 112A | KORTELĖ

Vilnius (miestas) | Linkmenų g. (gatvė) | 111-C-5 (76/32 - 0088) (planšeto nomenklatūra)

Vertikalinis

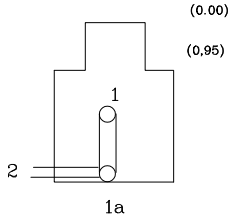

1a

Horizontalinis

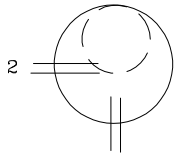

1,1a

Pririšimo brėžinys

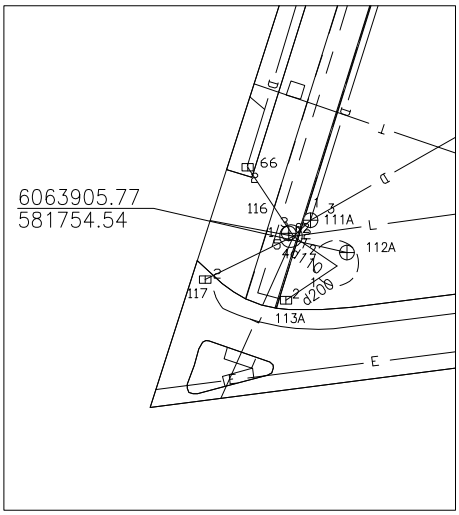

Aukščių sistema LAS07

Pavadinimas		Medžiaga	Diametras, mm	Atstumas nuo dangčio, m		Altitudės
Dangtis		ketus	650			108,78
Žemė				0.00		108,78
Sienos		bet				
Dugnas		bet	3000	2,49		107,29
Vamzdžiai	Nr. 1	pvc	200	Viršus		
				Apačia	1,24	107,54
	Nr. 1a	pvc	200	Viršus		
				Apačia	2,34	107,44
	Nr. 2	pvc	110	Viršus		
				Apačia	2,39	107,39
	Nr. 3a			Viršus		
				Apačia		
	Nr. 3a			Viršus		
				Apačia		
	Nr. 4			Apačia		
				Apačia		
	Nr. 4a			Apačia		
				Apačia		

Lipynės 7 (medžiaga, kiekis)

Ar yra vandens? -

Ar yra dujų? -

Pastabos -

Geokada

Kvalifikacijos paž. 1GKV-395

Objektas:

Sudarė: J.Kašėta (v. pavardė) (parašas)

Patikrino: (v. pavardė) (parašas)

2019 07 05 (įrenginio tyrinėjimo data)