Vandentiekis	Sklendė	KORTELĖ Nr. 222A
(Komunikacija)	(Įrenginio pavadinimas)	76/32 – 0130
Vilnius	Kintų g.	111 – C – 15
(Miestas)	(Gatvė)	(Planšetės moneklatūra)

ŠULINIO PJŪVIAI (Matmenys duoti m)

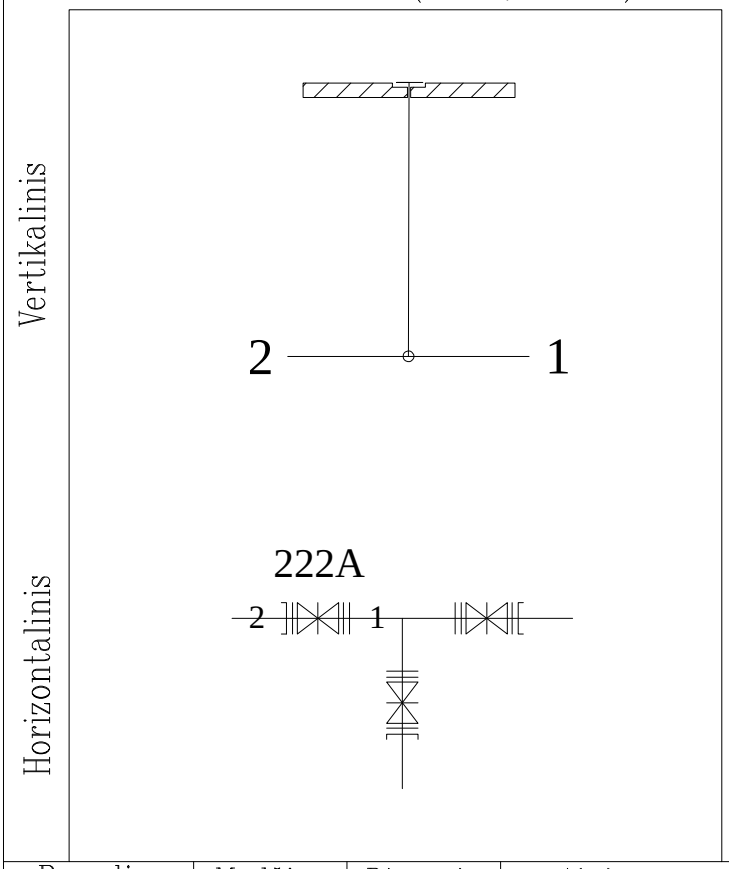

PRIRIŠIMO BRĖŽINYS

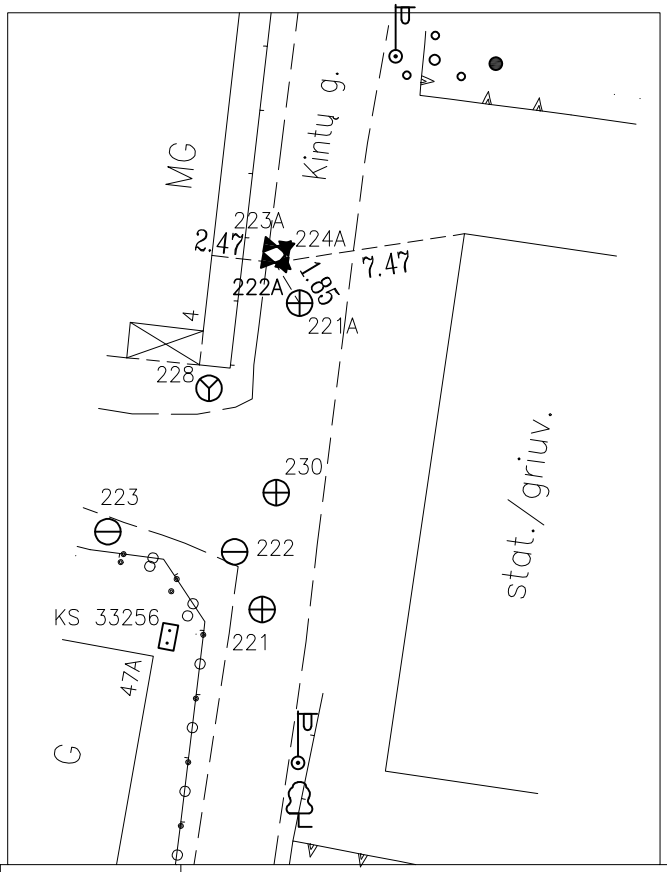

Pavadinimas		Medžiaga	Diametras	Atstumas nuo dangčio		Altitudė
Dangtis		Ket.	190			109.63
Žemė				–		109.63
Sienos		–				
Dugnas		–	–	–		–
Vamzdžiai	Nr.1	KET	100	Viršus	2.16	107.47
				Apačia		
	Nr.2	KET	100	Viršus	2.16	107.47
				Apačia		
	Nr.3			Viršus		
				Apačia		
	Nr.4			Viršus		
				Apačia		
	Nr.5			Viršus		
				Apačia		
	Nr.6			Viršus		
				Apačia		
	Nr.7			Viršus		
				Apačia		

Lipinės –
(Medžiaga, kiekis)

Ar yra vandens? nėra

Ar yra dujų nėra

Pastabos LAS07
X=6063283.63 Y=582274.90

UAB "Geo group"

Sudarė		R.Čaplis
	(parašas)	(pavardė)
Patikrino		
	(parašas)	(pavardė)

2020-08-06
(Įrenginio tyrinėjimo data)