Lietaus kanalizacija	šulinys	Nr. 109 kortelė
Komunikacija	(įrenginio pavadinimas)	

Vilnius	Kernavės g.	111-C-11	76/32-0109
Miestas	Gatvė	Planšeto nomenklatūra	

Vertikalinis

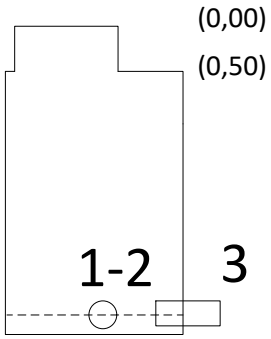

Horizontalinis

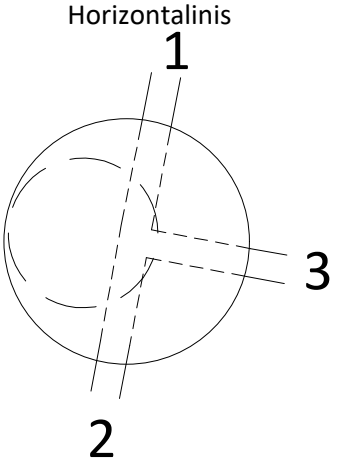

Pririšimo schema

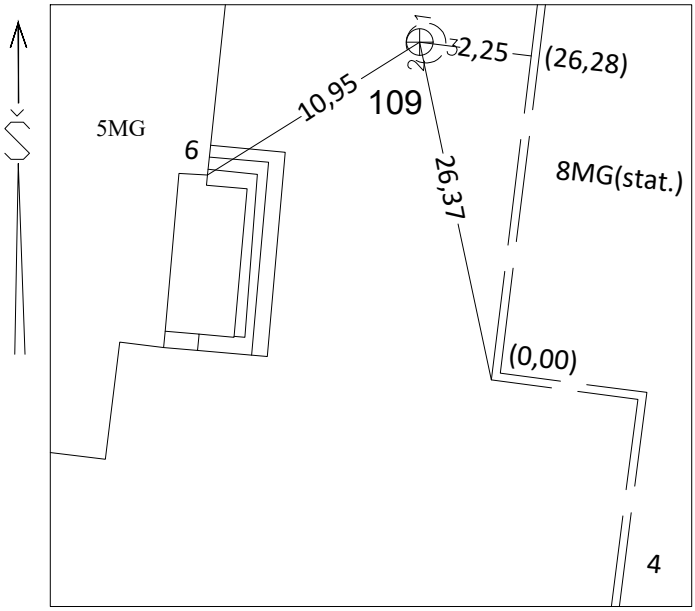

Pavadinimas		Medžiaga	Diametras	Atstumas nuo dangčio		Altitudė
Dangtis		ket.		---		108,66
Žemė						
Sienos		bet.	1000			
Dugnas		bet.	1000		1,76	106,90
Vamzdžiai	Nr.1	PVC	315	Viršus		
				Apačia	2,03	106,63
	Nr.2	PVC	315	Viršus		
				Apačia	2,03	106,63
	Nr.3	PVC	110	Viršus		
				Apačia	1,91	106,75
	Nr.4			Viršus		
				Apačia		
	Nr.5					
	Nr.6					

Lipynes met. 6 (kiekis)

Ar yra vandens?.....

Ar yra duju?.....

Pastabos.....

6063616.27

582174.05

LAS-07

UAB "Geodezinis standartas"

sudarė A. Paškauskas

parašas

2020 m. 02 mėn.