Liet. nuot. tinkl., dren.
(Komunikacija)

Lietaus nuotekų, drenažo šulinys
(įrenginio pavadinimas)

Nr.(111-A-14) 201 KORTELĖ

Vilnius (Miestas) — Linkmenų (Gatvė)

76/32-0048
(Planšeto nomenklatūra)

ŠULINIO PJŪVIAI (Matmenys duoti m)

Vertikalinis

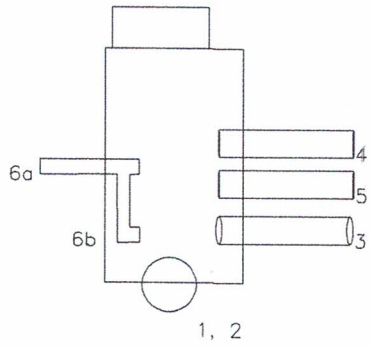

Horizontalinis

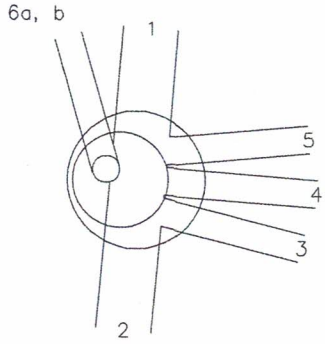

PRIRIŠIMO BRĖŽINYS

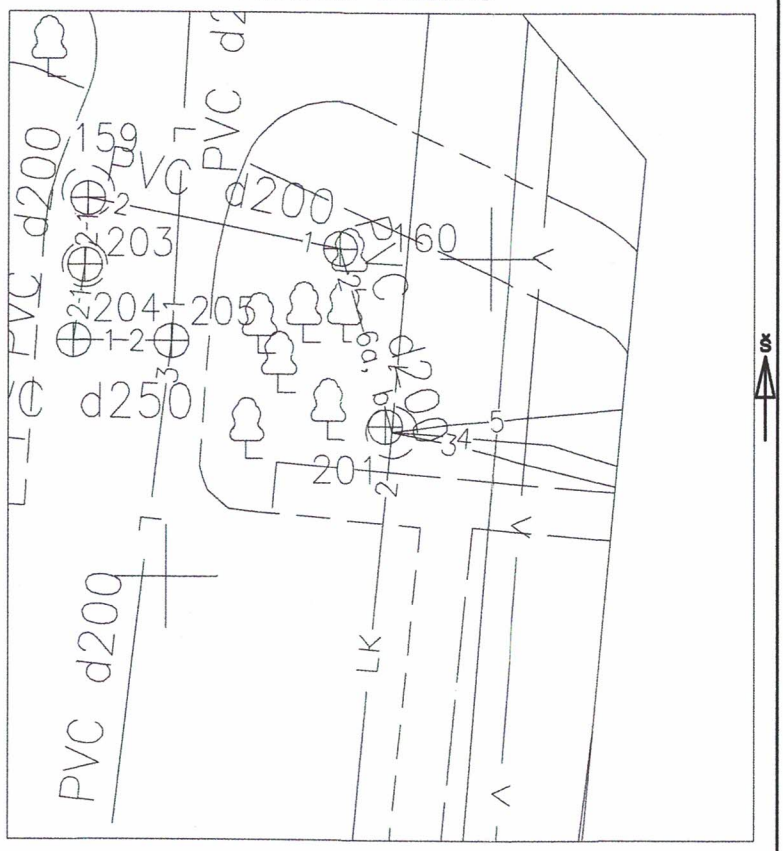

Pavadinimas		Medžiaga	Diametras	Atstumas nuo dangčio		Altitudės
Dangtis		Ketus	650			111.280
Žemė				0.00		111.28
Sienos		G/B				
Dugnas		Betonas	1500	3.03		108.25
Vamzdžiai	Nr. 1	PVC	1200	Viršus		
				Apačia	3.59	107.69
	Nr. 2	PVC	1200	Viršus		
				Apačia	3.60	107.68
	Nr. 3	Asbc.	200	Viršus		
				Apačia	2.88	108.40
	Nr. 4	Asbc.	250	Viršus		
				Apačia	1.93	109.35
	Nr. 5	Asbc.	200	Viršus		
				Apačia	2.00	109.28
	Nr. 6a	PVC	200	Viršus		
				Apačia	2.46	108.82
	Nr. 6b	PVC	200	Viršus		
				Apačia	3.07	108.21
	Nr. 8			Viršus		
				Apačia		

Lipynės kopečios
(medžiaga, kiekis)

Ar yra vandens

Ar yra dujų

Pastabos X = 6064304.38; Y = 581956.40

UAB "GeoStartas"

Objekto nr.

Sudarė	Veikut	G. Veikutytė
	Parašas	Pavardė
Patikrino		D. Katilius
	Parašas	Pavardė

2020-07-30
(įrenginio tyrinėjimo data)