Liet. nuot. tinkl., dren.
(Komunikacija)

Lietaus nuoteku, drenažo šulinys
(įrenginio pavadinimas)

Nr.(111-A-14) 160 KORTELĖ

Vilnius (Miestas) | Linkmenų (Gatvė) | 76/32-0048 (Planšeto nomenklatūra)

ŠULINIO PJŪVIAI (Matmenys duoti m)

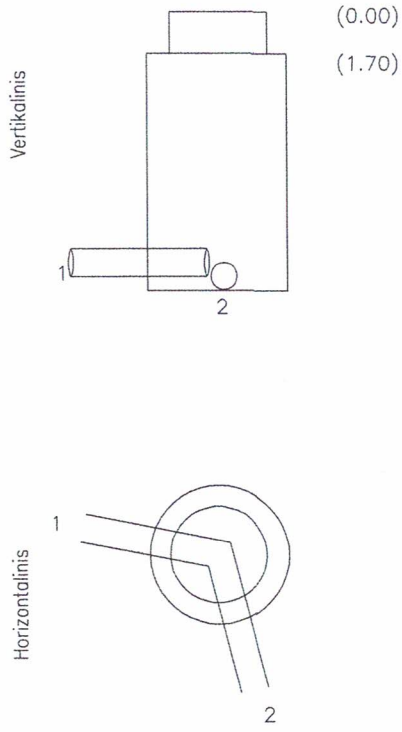

PRIRIŠIMO BRĖŽINYS

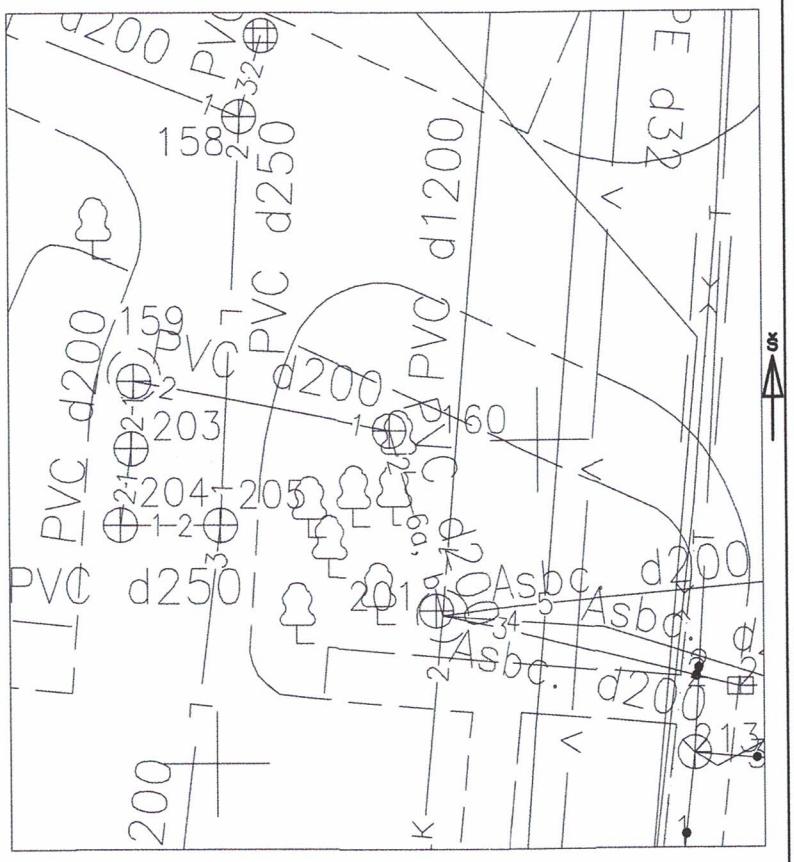

Pavadinimas	Medžiaga	Diametras	Atstumas nuo dangčio		Altitudės
Dangtis	Ketus	650			111.390
Žemė			0.00		111.39
Sienos	G/B				
Dugnas	Betonas	1000	2.40		108.99
Vamzdžiai Nr. 1	PVC	200	Viršus		
			Apačia	2.45	108.94
Nr. 2	PVC	200	Viršus		
			Apačia	2.52	108.87
Nr. 3			Viršus		
			Apačia		
Nr. 4			Viršus		
			Apačia		
Nr. 5			Viršus		
			Apačia		
Nr. 6			Viršus		
			Apačia		
Nr. 7			Viršus		
			Apačia		
Nr. 8			Viršus		
			Apačia		

Lipynės 6
(medžiaga, kiekis)

Ar yra vandens

Ar yra dujų

Pastabos X = 6064309.54; Y = 581955.06

UAB "GeoStartas"

Objekto nr.

Sudarė	Veikut	G. Veikutytė
	Parašas	Pavardė
Patikrino		D. Katilius
	Parašas	Pavardė

2020-07-30
(įrenginio tyrinėjimo data)