Liet. nuot. tinkl., dren.
(Komunikacija)

Lietaus nuotekų, drenažo šulinys
(įrenginio pavadinimas)

Vilnius (Miestas) Lvovo g. (Gatvė)

Nr.(110-D-16) 32b KORTELĖ

76/32-0127
(Planšeto nomenklatūra)

ŠULINIO PJŪVIAI (Matmenys duoti m)

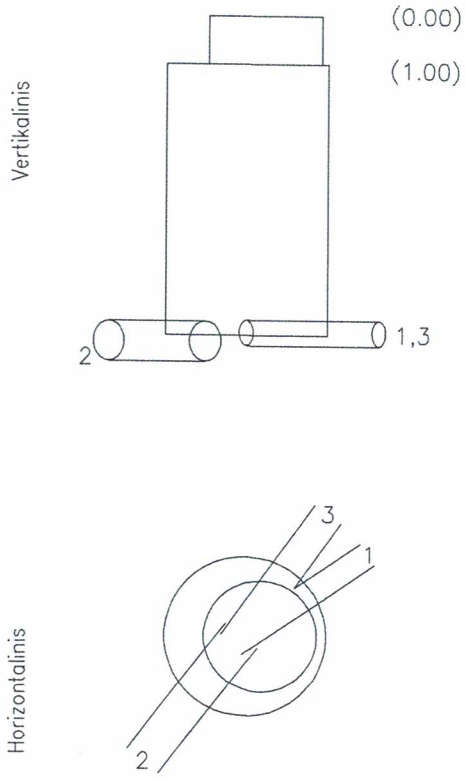

PRIRIŠIMO BRĖŽINYS

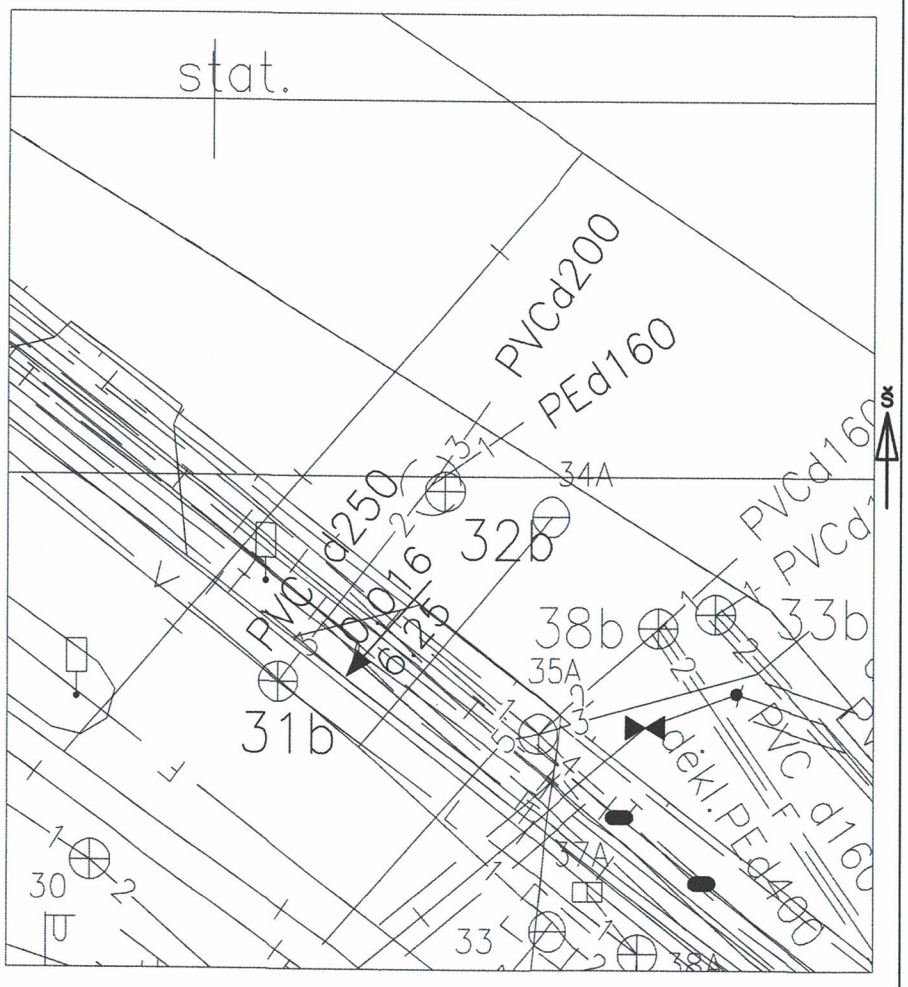

Pavadinimas		Medžiaga	Diametras	Atstumas nuo dangčio		Altitudės
Dangtis		Ketus	650			105.46
Žemė						
Sienos		g/b				
Dugnas		Betonas	1500	1.80		103.66
Vamzdžiai	Nr. 1	Pe	160	Viršus		
				Apačia	1.86	103.60
	Nr. 2	PVC	250	Viršus		
				Apačia	1.95	103.51
	Nr. 3	PVC	200	Viršus		
				Apačia	1.75	103.71
	Nr. 4			Viršus		
				Apačia		
	Nr. 5			Viršus		
				Apačia		
	Nr. 6			Viršus		
				Apačia		
	Nr. 7			Viršus		
				Apačia		
	Nr. 8			Viršus		
				Apačia		

Lipynės 5
(medžiaga, kiekis)

Ar yra vandens

Ar yra dujų

Pastabos X = 6063499.62; Y = 581565.40

LAS07

UAB "GeoStartas"

Objekto nr.

Sudarė	Parašas	D.Katilius Pavardė
Patikrino	Parašas	Pavardė

2018-10-09
(įrenginio tyrinėjimo data)