Liet. nuot. tinkl., dren.
(Komunikacija)

Lietaus nuotekų, drenažo šulinys
(įrenginio pavadinimas)

Nr.(110-A-8) 223a KORTELĖ

Vilnius (Miestas) | Ukmergės g (Gatvė) | 76/32-0003 (Planšeto nomenklatūra)

ŠULINIO PJŪVIAI

(Matmenys duoti m)

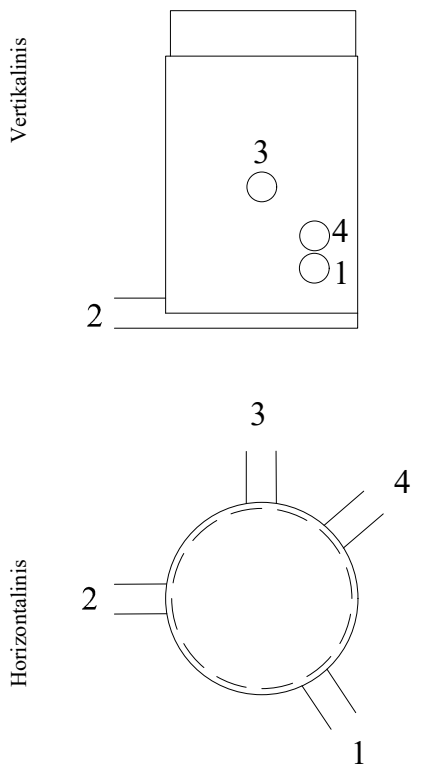

PRIRIŠIMO BRĖŽINYS

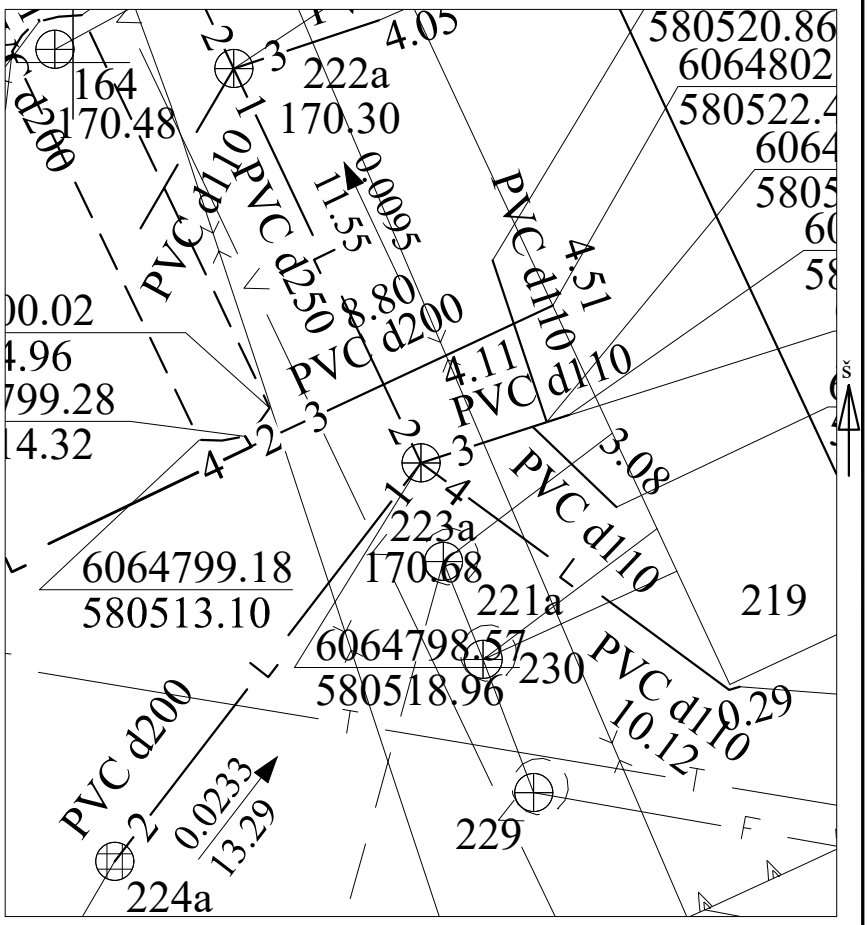

Pavadinimas		Medžiaga	Diametras	Atstumas nuo dangčio		Altitudės
Dangtis		Ket	600			170.68
Žemė		Gruntas		0.00		170.68
Sienos		PVC				
Dugnas		PVC	630	2.21		168.47
Vamzdžiai	Nr. 1	PVC	200	Viršus	1.66	169.02
				Apačia	1.86	168.82
	Nr. 2	PVC	250	Viršus	2.08	168.60
				Apačia	2.33	168.35
	Nr. 3	PVC	110	Viršus	1.06	169.62
				Apačia	1.17	169.51
	Nr. 4	PVC	110	Viršus	1.57	169.11
				Apačia	1.68	169.00
	Nr. 5			Viršus		
				Apačia		
	Nr. 6			Viršus		
				Apačia		
	Nr. 7			Viršus		
				Apačia		
	Nr. 8			Viršus		
				Apačia		

Lipynės _____ (medžiaga, kiekis)

Ar yra vandens _____

Ar yra dujų _____

Pastabos X = 6064798.57; Y = 580518.96

Aukščių sistema LAS07

Geodezininkas Paulius Timinskas

Objekto nr. 128907

Sudarė		P.Timinskas
	Parašas	Pavardė
Patikrino		
	Parašas	Pavardė

2019-10-21
(įrenginio tyrinėjimo data)