Liet. nuot. tinkl., dren.
(Komunikacija)

Lietaus nuotekų, drenažo šulinys
(įrenginio pavadinimas)

Nr.(110-A-8) 101 KORTELĖ

Vilnius (Miestas) | Ukmergės (Gatvė) | 76/32-0002 (Planšeto nomenklatūra)

ŠULINIO PJŪVIAI

(Matmenys duoti m)

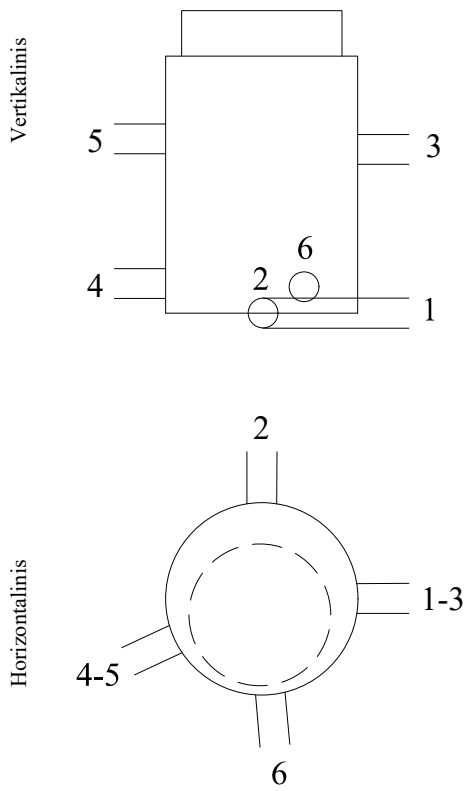

PRIRIŠIMO BRĖŽINYS

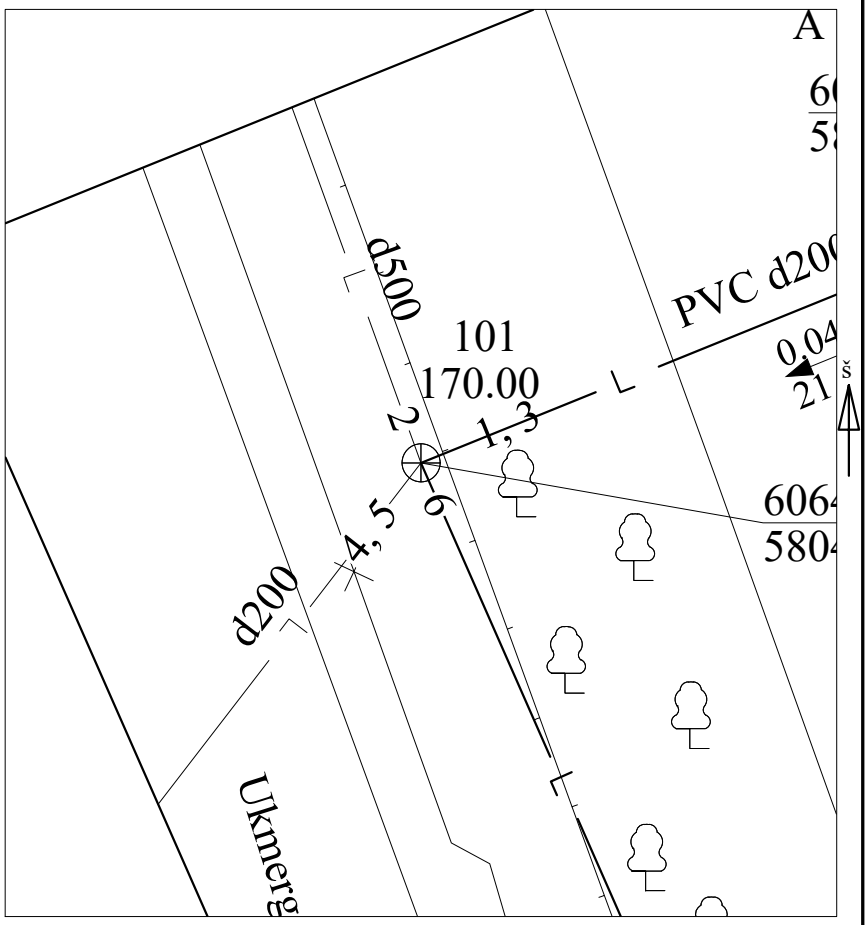

Pavadinimas		Medžiaga	Diametras	Atstumas nuo dangčio		Altitudės
Dangtis		Ketus	650			170.00
Žemė				0.00		170.00
Sienos		Betonas				
Dugnas		Betonas	1000	3.55		166.45
Vamzdžiai	Nr. 1	Ketus	200	Viršus	3.21	166.79
				Apačia	3.41	166.59
	Nr. 2	Ketus	500	Viršus	2.95	167.05
				Apačia	3.45	166.55
	Nr. 3	PVC	200	Viršus	1.92	168.08
				Apačia	2.12	167.88
	Nr. 4	Ketus	200	Viršus	2.90	167.10
				Apačia	3.10	166.90
	Nr. 5	Ketus	200	Viršus	1.83	168.17
				Apačia	2.03	167.97
	Nr. 6	PVC	315	Viršus	2.99	167.01
				Apačia	3.30	166.70
	Nr. 7			Viršus		
				Apačia		
	Nr. 8			Viršus		
				Apačia		

Lipynės 8
(medžiaga, kiekis)

Ar yra vandens

Ar yra dujų

Pastabos X = 6064895.46; Y = 580433.16

Aukščių sistema LAS07

Geodezininkas Paulius Timinskas

Objekto nr.

Sudarė		P.Timinskas
	Parašas	Pavardė
Patikrino		
	Parašas	Pavardė

2018-12-14
(įrenginio tyrinėjimo data)