KL (komunikacija) | šulinėlis grotelės (įrenginio pavadinimas) | Nr. 94 | KORTELĖ

Vilnius (miestas) | Viršuliškių skg. (gatvė) | 109 – C – 6 (planšeto nomenklatūra)

[75/32 – 0093]

Šulinio pjūviai

Vertikalinis

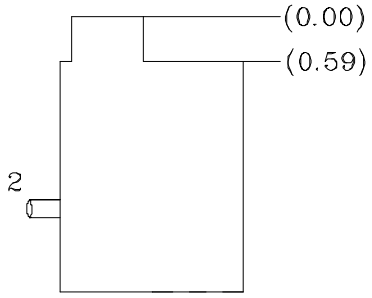

Horizontalinis

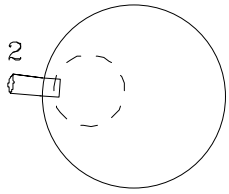

Pririšimo brėžinys

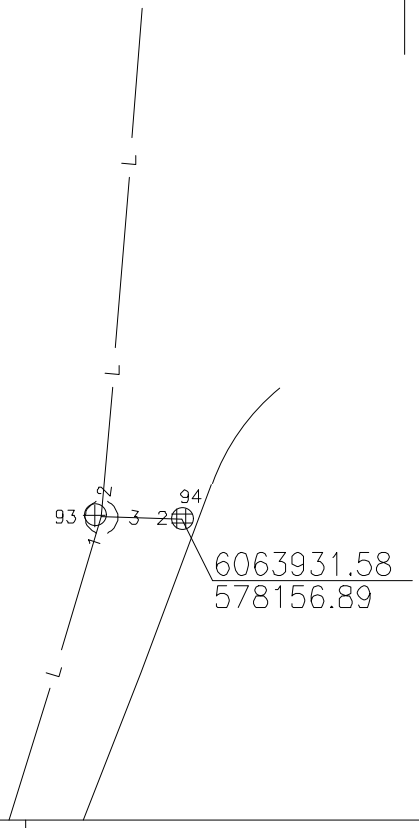

Pavadinimas		Medžiaga	Diametras, mm	Atstumas nuo dangčio, m		Altitudės
Dangtis		ketus	650			159.10
Žemė						
Sienos		g./b.				
Dugnas		bet	1000	2.19		156.91
Vamzdžiai	1			Viršus		
				Apačia		
	2	PVC	200	Viršus		
				Apačia	1.91	157.19
				Viršus		
				Apačia		
				Viršus		
				Apačia		
				Viršus		
				Apačia		
				Viršus		
				Apačia		
				Viršus		
				Apačia		

Lipynės .....3..... (medžiaga, kiekis)

Ar yra vandens? .....–.....

Ar yra dujų? .....–.....

Pastabos .....

AUKŠČIŲ SISTEMA LAS07

J.Šalkausko
personalinė įmonė
tel.8 686 80075

Objektas:

Sudarė G.Lelekauskas (v. pavardė) (parašas)

Patikrino J.Šalkauskas (v. pavardė) (parašas)

2019 (įrenginio tyrinėjimo data)