KL	infiltracinis šulinys	Nr. 234	KORTELĖ
(komunikacija)	(įrenginio pavadinimas)		

Vilnius	Viršuliškių skg.	109 – C – 6
(miestas)	(gatvė)	(planšeto nomenklatūra)

[75/32 – 0093]

Šulinio pjūviai

Vertikalinis

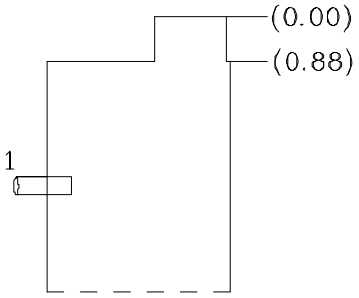

Horizontalinis

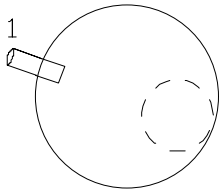

Pririšimo brėžinys

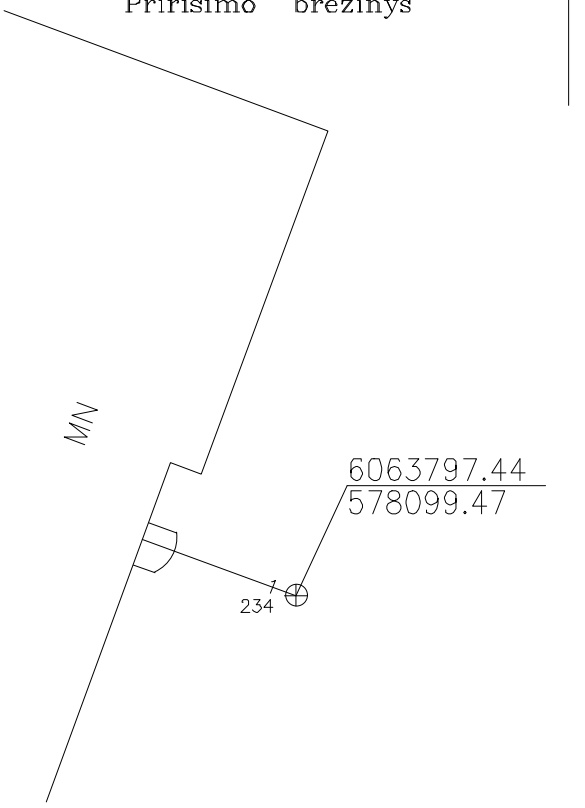

Pavadinimas		Medžiaga	Diametras, mm	Atstumas nuo dangčio, m		Altitudės
Dangtis		ketus	650			158.32
Žemė						
Sienos		g./b.				
Dugnas		skalda	1000	3.50		154.82
Vamzdžiai	1	PVC	110	Viršus		
				Apačia	1.20	157.12
				Viršus		
				Apačia		
				Viršus		
				Apačia		
				Viršus		
				Apačia		
				Viršus		
				Apačia		
				Viršus		
				Apačia		
				Viršus		
				Apačia		

Lipynės .....11..... (medžiaga, kiekis)

Ar yra vandens? .....–.....

Ar yra dujų? .....–.....

Pastabos .....

AUKŠČIŲ SISTEMA LAS07

J.Šalkausko
personalinė įmonė
tel.8 686 80075

Objektas:

Sudarė	G.Lelekauskas (v. pavardė)	(parašas)
Patikrino	J.Šalkauskas (v. pavardė)	(parašas)

2019
(įrenginio tyrinėjimo data)