| KL | šulinys | Nr. 196 | KORTELĖ |
|---|---|---|---|
| (komunikacija) | (įrenginio pavadinimas) | | |

| Vilnius | Viršuliškių skg. | 109 – C – 6 |
|---|---|---|
| (miestas) | (gatvė) | (planšeto nomenklatūra) |

[75/32 – 0093]

Šulinio pjūviai

Vertikalinis

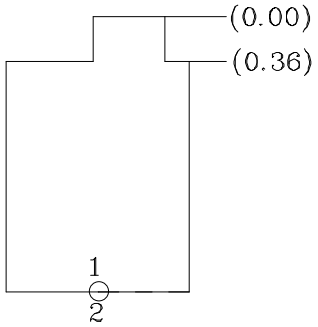


Horizontalinis

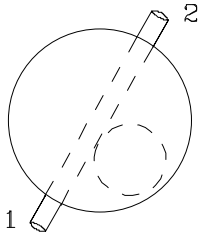


Pririšimo brėžinys

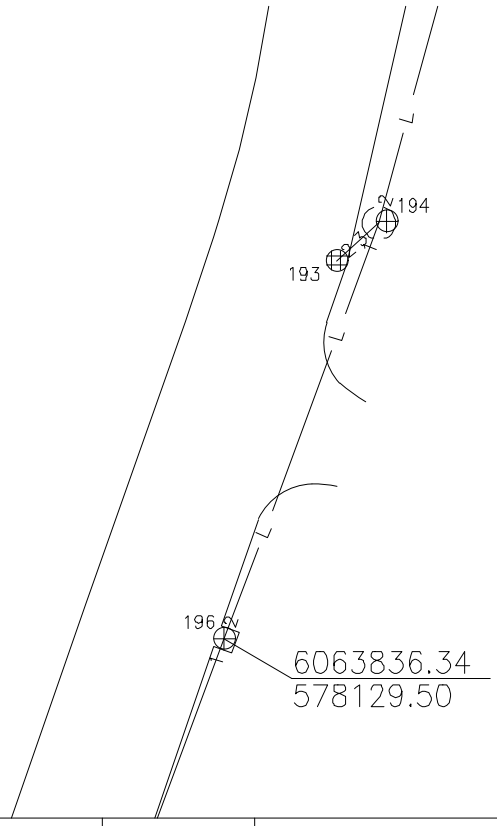


| Pavadinimas | | Medžiaga | Diametras, mm | Atstumas nuo dangčio, m | | Altitudės |
|---|---|---|---|---|---|---|
| Dangtis | | ketus | 650 | | | 158.32 |
| Žemė | | | | | | |
| Sienos | | g./b. | | | | |
| Dugnas | | bet | 1000 | 2.67 | | 155.65 |
| Vamzdžiai | 1 | PVC | 250 | Viršus | | |
| | | | | Apačia | 2.89 | 155.43 |
| | 2 | PVC | 250 | Viršus | | |
| | | | | Apačia | 2.90 | 155.42 |
| | | | | Viršus | | |
| | | | | Apačia | | |
| | | | | Viršus | | |
| | | | | Apačia | | |
| | | | | Viršus | | |
| | | | | Apačia | | |
| | | | | Viršus | | |
| | | | | Apačia | | |
| | | | | Viršus | | |
| | | | | Apačia | | |

Lipynės .....8..... (medžiaga, kiekis)

Ar yra vandens? .....–.....

Ar yra dujų? .....–.....

Pastabos .....

AUKŠČIŲ SISTEMA LAS07

J.Šalkausko personalinė įmonė tel.8 686 80075

Objektas:

| | | |
|---|---|---|
| Sudarė | G.Lelekauskas (v. pavardė) | (parašas) |
| Patikrino | J.Šalkauskas (v. pavardė) | (parašas) |

2019 (įrenginio tyrinėjimo data)