KL	šulinėlis	Nr. 8a	KORTELĖ
(komunikacija)	(įrenginio pavadinimas)		

Vilnius	Juodkrantės	108 – A – 10
(miestas)	(gatvė)	(planšeto nomenklatūra)

[75/32 – 0004]

Šulinio pjūviai

Pririšimo brėžinys

Vertikalinis

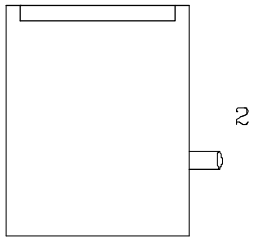

Horizontalinis

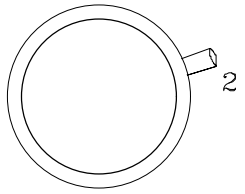

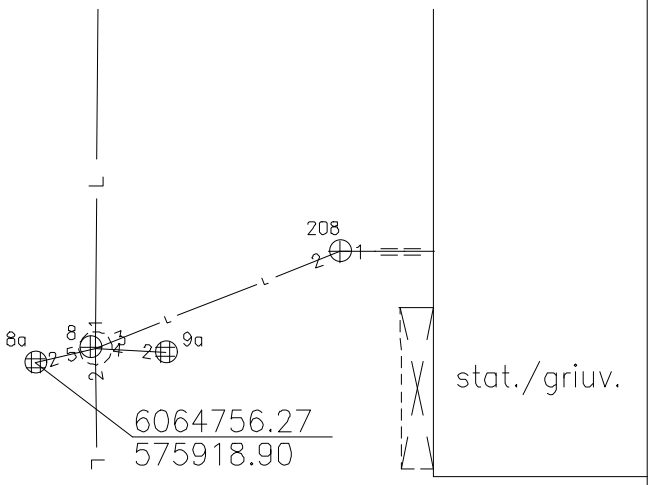

Pavadinimas		Medžiaga	Diametras, mm	Atstumas nuo dangčio, m		Altitudės
Dangtis		ketus	650			160.18
Žemė						
Sienos		g./b.				
Dugnas		bet	700	1.55		158.63
Vamzdžiai				Viršus		
				Apačia		
	2	PVC	200	Viršus		
				Apačia	1.30	158.88
				Viršus		
				Apačia		
				Viršus		
				Apačia		
				Viršus		
				Apačia		
				Viršus		
				Apačia		
				Viršus		
				Apačia		

Lipynės ..... (medžiaga, kiekis)

Ar yra vandens? .....

Ar yra dujų? .....

Pastabos .....

AUKŠČIŲ SISTEMA LAS07

J. Šalkausko
personalinė įmonė
tel.8 686 80075

Objektas:

Sudarė	G. Lelekauskas (v. pavardė)	(parašas)
Patikrino	J. Šalkauskas (v. pavardė)	(parašas)

2019
(įrenginio tyrinėjimo data)