Liet. nuot. tinkl., dren.
(Komunikacija)

Lietaus nuotekų, drenažo šulinys
(įrenginio pavadinimas)

Nr.(107-D-8) 45 KORTELĖ

Vilnius (Miestas) Tvankstos g. (Gatvė) 75/32-0083 (Planšeto nomenklatūra)

ŠULINIO PJŪVIAI (Matmenys duoti m)

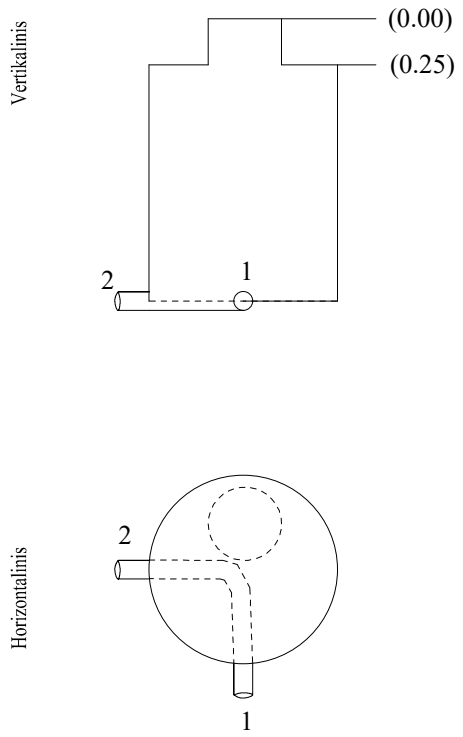

PRIRIŠIMO BRĖŽINYS

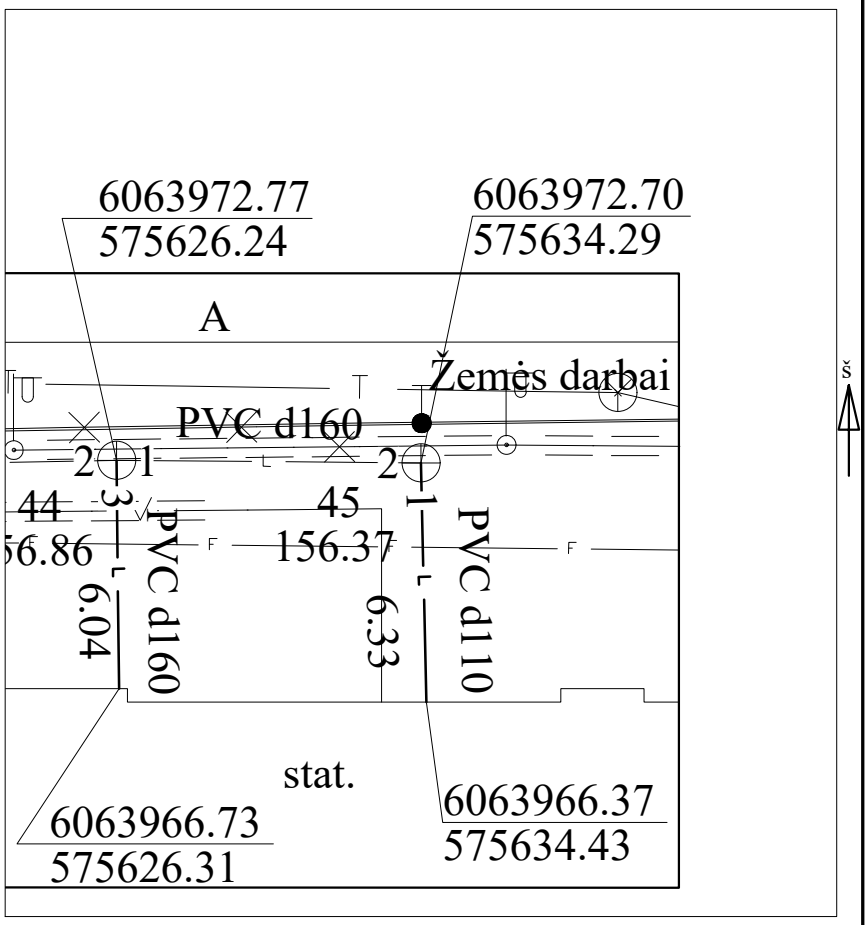

Pavadinimas	Medžiaga	Diametras	Atstumas nuo dangčio		Altitudės
Dangtis	Ketus	650			156.37
Žemė	Gruntas		0.00		156.37
Sienos	Betonas				
Dugnas	Betonas	1000	0.84		155.53
Vamzdžiai Nr. 1	PVC	110	Viršus	0.77	155.60
			Apačia	0.88	155.49
Nr. 2	PVC	160	Viršus	0.77	155.60
			Apačia	0.93	155.44
Nr. 3			Viršus		
			Apačia		
Nr. 4			Viršus		
			Apačia		
Nr. 5			Viršus		
			Apačia		
Nr. 6			Viršus		
			Apačia		
Nr. 7			Viršus		
			Apačia		
Nr. 8			Viršus		
			Apačia		

Lipynės 4
(medžiaga, kiekis)

Ar yra vandens

Ar yra dujų

Pastabos X = 6063972.70; Y = 575634.29

Aukščių sistema LAS07

MB "Geotymas"

Objekto nr. 204174

Sudarė		P. Timinskas
	Parašas	Pavardė
Patikrino		
	Parašas	Pavardė

2020-07-20
(įrenginio tyrinėjimo data)