| Liet. nuot. tinkl., dren. | Lietaus nuotekų, drenažo šulinys | 5 |
|---|---|---|
| (inžinerinio tinklo pavadinimas) | (įrenginio pavadinimas) | (įrenginio numeris) |
| Vismaliukų g., Vilnius | | 78330064 |
| (adresas) | | (LKS-94 M 1:500 plano numeris) |

## ĮRENGINIO PJŪVIAI (matmenys duoti m)

Vertikalinis

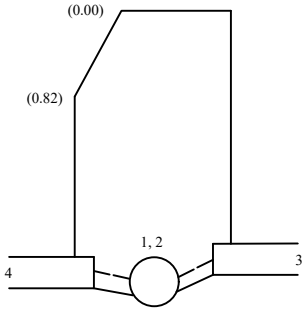


Horizontalinis

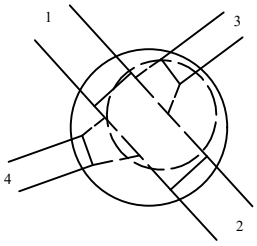


## SĄSAJOS SCHEMA

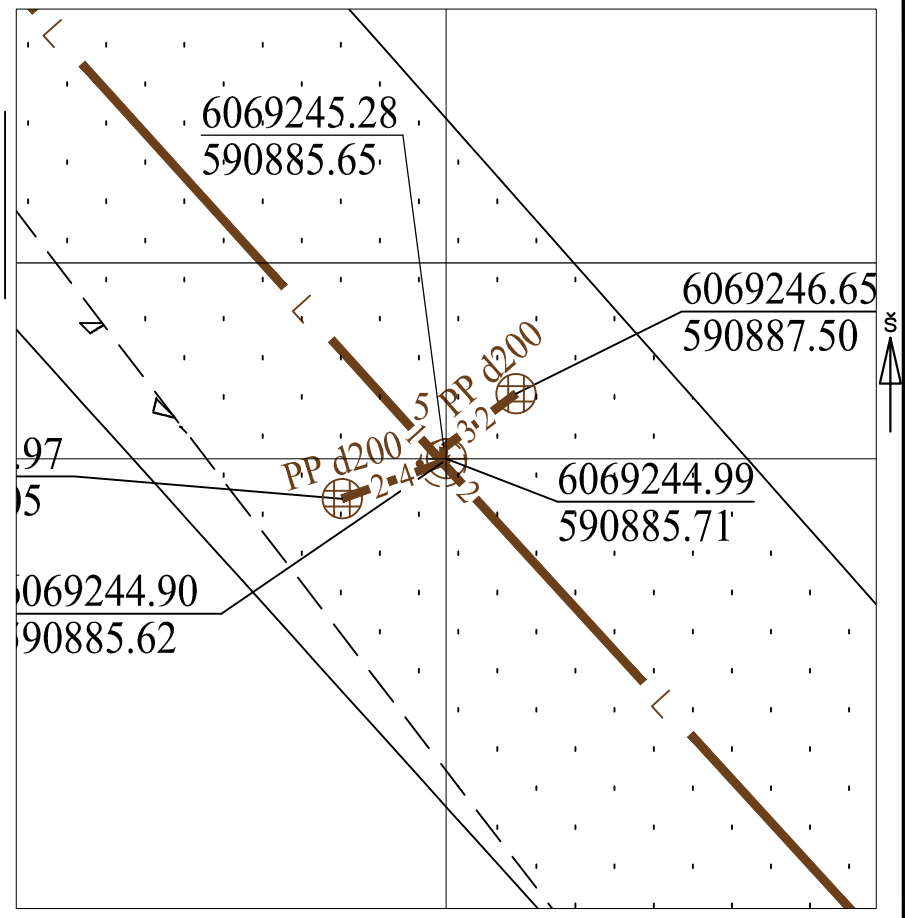


| Pavadinimas | Medžiaga | Skersmuo arba matm., mm | | Atstumas nuo dangčio, m | | Altitudė |
|---|---|---|---|---|---|---|
| Dangtis | ket | 700 | | | | 142.55 |
| Žemė | asf | | | 0.00 | | 142.55 |
| Sienos | glžb | | | | | |
| Lubos | glžb | 1000 | | 0.82 | | 141.73 |
| Dugnas | bet | 1000 | | 1.27 | | 141.28 |
| Vamzdžiai Nr. 1 | PP | Išorinis | 315 | Viršus | | |
| | | Vidinis | | Apačia | 1.62 | 140.93 |
| Nr. 2 | PP | Išorinis | 315 | Viršus | | |
| | | Vidinis | | Apačia | 1.62 | 140.93 |
| Nr. 3 | PP | Išorinis | 200 | Viršus | | |
| | | Vidinis | | Apačia | 1.44 | 141.11 |
| Nr. 4 | PP | Išorinis | 200 | Viršus | | |
| | | Vidinis | | Apačia | 1.52 | 141.03 |
| Nr. 5 | | Išorinis | | Viršus | | |
| | | Vidinis | | Apačia | | |
| Nr. 6 | | Išorinis | | Viršus | | |
| | | Vidinis | | Apačia | | |
| Nr. 7 | | Išorinis | | Viršus | | |
| | | Vidinis | | Apačia | | |
| Nr. 8 | | Išorinis | | Viršus | | |
| | | Vidinis | | Apačia | | |
| Nr. 9 | | Išorinis | | Viršus | | |
| | | Vidinis | | Apačia | | |
| Nr. 10 | | Išorinis | | Viršus | | |
| | | Vidinis | | Apačia | | |
| Nr. 11 | | Išorinis | | Viršus | | |
| | | Vidinis | | Apačia | | |
| Nr. 12 | | Išorinis | | Viršus | | |
| | | Vidinis | | Apačia | | |

Lipynės: 3
(medžiaga, kiekis)

Ar yra vandens? Ne

Ar yra dujų? Ne

Pastabos:

X = 6069244.99; Y = 590885.71

Objektas:

| | | | |
|---|---|---|---|
| Matavimus atliko | Rasa Matonienė (vardas ir pavardė) | | |
| | 1GKV-267 (geodezininko kv.paž.Nr.) | (parašas) | 2023-05-26 (data) |
| Matavimus atliko | (vardas ir pavardė) | | |
| | (geodezininko kv.paž.Nr.) | (parašas) | (data) |
| Matavimus atliko | (vardas ir pavardė) | | |
| | (geodezininko kv.paž.Nr.) | (parašas) | (data) |