Dokumentą elektroniniu parašu
pasirašė VALDAS,JANUŠIS
Data: 2023-12-13 15:00:42

Lietaus nuotekos	Šulinys	Korteles Nr. 10
(Komunikacija)	(Irenginio pavadinimas)	
Vilnius	Laurų	77/35 - 0331
(Miestas)	Gatvė	Planšeto nomenklatura

Vertikalusis

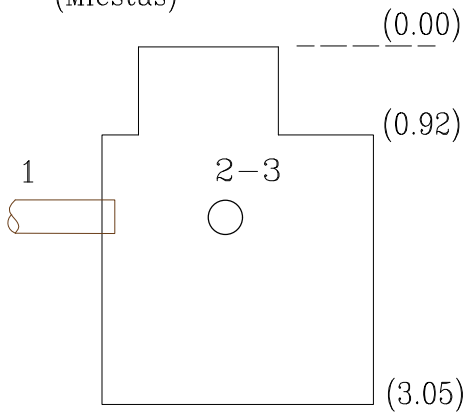

Horizontalusis

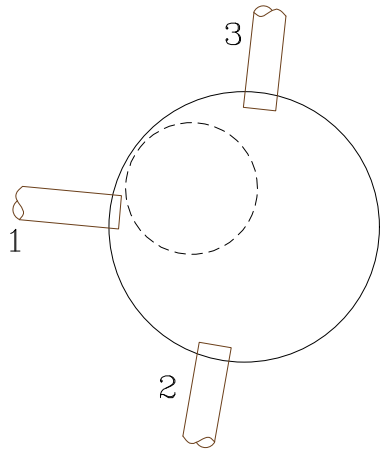

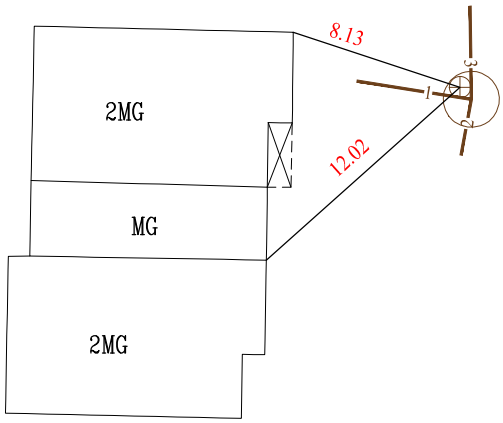

Pavadinimas		Medžiaga	Diametras	Atstumas nuo dangčio		Altitudes
Dangtis		ket	630			109.83
Žeme						
Sienos		bet.				
Dugnas		bet.	2000	3.71		106.12
Vamzdžiai	Nr.1	PVC	160	Viršus		
				Apačia	1.33	108.50
	Nr.2	PVC	160	Viršus		
				Apačia	1.38	108.45
	Nr.3	PVC	160	Viršus		
				Apačia	1.38	108.45

Lipynės –
Medžiaga,kiekis

Ar yra vandens? –

Ar yra duju? –

Pastabos:

LAS 07

UAB "Geodeziniai ir topografiniai darbai"

Objektas:

Sudare — V. Janušis

Patikrino — parašas (pavardė)

2023m. .....11..... men. 20 d.
tyrinėjimo data